| 適用範囲 | | 型式 | | E-106 | | GH-6 | GH-9 | GH-10 | GH-12 | GH-15 | GH-18 | GH-23 | GH-30 | GH-40 | GH-50 |
|---|---|---|---|---|---|---|---|---|---|---|---|---|---|---|---|
| | | 質量（ブラケット、チゼル付）kg | | 45 | | 850 | 1,410 | 1,600 | 1,940 | 2,430 | 2,865 | — | — | — | — |
| 区分 | 検査箇所 | 検査項目 | 単位 | 検査基準値 | | | | 検査基準値 | | | | | | | |
| 封入ガス圧 | ＊封入ガス圧 | 許容限度（最低） | MPa | — | | 1.6 | 1.6 | 1.6 | 1.6 | 1.6 | 1.6 | 1.6 | 1.8 | 1.8 | 1.6 |
| | | | kgf/cm² | — | | 16 | 16 | 16 | 16 | 16 | 16 | 16 | 18 | 18 | 16 |
| | | 許容限度（最高） | MPa | — | | 2.4 | 2.5 | 2.4 | 2.4 | 2.4 | 2.4 | 2.5 | 2.7 | 2.7 | 2.5 |
| | | | kgf/cm² | — | | 24 | 25 | 24 | 24 | 24 | 24 | 25 | 27 | 27 | 25 |
| | | 基準値（推奨） | MPa | 3.0 | | 2.0 | 2.2 | 2.0 | 2.0 | 2.0 | 2.0 | 2.0 | 2.2 | 2.2 | 2.2 |
| | | | kgf/cm² | 30 | | 20 | 22 | 20 | 20 | 20 | 20 | 20 | 22 | 22 | 22 |
| | 配管アキュムレーター圧力及び個数 | | | 表 7-1-1 | | 表 7-1-1 | 表 7-1-1 | 表 7-1-1 | 表 7-1-1 | 表 7-1-1 | 表 7-1-1 | 表 7-1-1 | 表 7-1-1 | 表 7-1-1 | 表 7-1-1 |
| トップナット | トップナット | ボルト径 | | M14 ※ | | 1-3/8 UN | 1-5/8 UN | 1-5/8 UN | 1-3/4 UN | 1-7/8 UN | 2 UN | 2 UN | 2-3/8 UN | 2-3/4 UN | 3 UN |
| | | 二面幅　mm | mm | — | | 63 | 70 | 70 | 77 | 77 | 85 | 85 | 90 | 110 | 130 |
| | | 締付トルク（二硫化モリブデン塗布） | N・m | 200 | | 1,150 | — | — | — | — | — | 500 | 700 | 1,500 | 2,000 |
| | | 締付トルクからの増し締付角度 | 度 | — | | — | — | — | — | — | — | 540 | 420 | 420 | 480 |
| | | ナット回転角 | 度 | — | | — | 480 | 480 | 540 | 600 | 660 | — | — | — | — |
| 本体各部ボルト | バルブケース | ボルト径 | | 10 | | 20 | 24 | 24 | 24 | 27 | 27 | 27 | 27 | 27 | 30 |
| | | 締付トルク | N・m | 70 | | 650 | 950 | 950 | 950 | 1,400 | 1,400 | 1,400 | 1,400 | 1,400 | 1,900 |
| | トッププレート ボッタムプレート | ボルト径 | | 8 | | 18 | 22 | 22 | 22 | 24 | 24 | 24 | 27 | 27 | 30 |
| | | 締付トルク | N・m | 35 | | 450 | 750 | 750 | 750 | 950 | 950 | 950 | 1,400 | 1,400 | 1,900 |
| | スイベルフランジ | ボルト径 | | — | | 12 | 12 | 12 | 12 | 14 | 14 | 14 | 14 | 16 | 16 |
| | | 締付トルク | N・m | — | | 130 | 130 | 130 | 130 | 200 | 200 | 200 | 200 | 350 | 350 |
| ブラケット | フロントボルト | ボルト径 | | 20 | | 42 | — | — | — | — | — | — | — | — | — |
| | | 締付トルク | N・m | 550 | | 4,000 | — | — | — | — | — | — | — | — | — |
| | サポータ | ボルト径 | | — | | 30 | 24 | 24 | 24 | 24 | 24 | 1-3/4-12UN | 1-3/4-12UN | 1-3/4-12UN | 56 |
| | | 締付トルク | N・m | — | | 1,900 | 950 | 950 | 950 | 950 | 950 | 1,400 | 1,400 | 1,400 | 1,400 |
| | クッションラバー | ボルト径 | | — | | — | 16 | 20 | 20 | 20 | 20 | 24 | 24 | 24 | 24 |
| | | 締付トルク | N・m | — | | — | 280 | 550 | 550 | 550 | 550 | 950 | 950 | 950 | 950 |
| | ブラケット溝の磨耗限界（図 7-1-3，図 7-1-4 参照） | | | 表 7-1-2 | | 表 7-1-2 | 表 7-1-2 | 表 7-1-2 | 表 7-1-2 | 表 7-1-2 | 表 7-1-2 | 表 7-1-2 | 表 7-1-2 | 表 7-1-2 | 表 7-1-2 |
| ホルダブシュ・チゼル | ＊ホルダブシュ（図 7-1-8 参照） | 基準値Ａ | mm | 41.1 | | 106.2 | 126.4 | 136.4 | 146.4 | 156.4 | 165.5 | 174.2 | 184.2 | 204.2 | 214.2 |
| | | 許容限度Ｂ | mm | 44 | | 113 | 136 | 146 | 161 | 171 | 180 | 189 | 199 | 219 | 229 |
| | チゼル（図 7-1-9 参照） | 基準長Ｃ | mm | 280 | | 567 | 690 | 784 | 851 | 896 | 968 | 994 | 1,029 | 1,035 | 1,149 |
| | | 許容限度長Ｄ | mm | 182 | | 365 | 410 | 410 | 440 | 470 | 510 | 510 | 620 | 620 | 690 |
| | | 基準外径Ｅ | mm | 41 | | 106 | 126 | 136 | 146 | 156 | 165 | 174 | 184 | 204 | 214 |
| | | 許容限度外径Ｆ | mm | 39 | | 103 | 123 | 133 | 143 | 153 | 162 | 170 | 180 | 200 | 210 |

＊検査指針　※E-106 のみ　キャップスクリュウ

## 1．表 7-1-1　配管アキュムレーターの封入ガス圧力と使用個数

| 型　式 | 高圧側 | | 低圧側 | |
|---|---|---|---|---|
| | ガス封入圧力<br>ＭＰａ（kgf/cm²） | 使用個数 | ガス封入圧力<br>ＭＰａ（kgf/cm²） | 使用個数 |
| E-106 | － | 無 | － | 無 |
| | | | | |
| GH-6 | － | 無 | － | 無 |
| GH-9 | 9.0（90） | 1 | 0.2（2） | 1 |
| GH-10 | 9.0（90） | 1 | 0.2（2） | 1 |
| GH-12 | 9.0（90） | 1 | 0.2（2） | 1 |
| GH-15 | 12.0（120） | 1 | 0.2（2） | 2 |
| GH-18 | 12.0（120） | 1 | 0.2（2） | 2 |
| GH-23 | 12.0（120） | 2 | 0.2（2） | 2 |
| GH-30 | 12.0（120） | 2 | 0.2（2） | 2 |
| GH-40 | 12.0（120） | 2 | 0.2（2） | 2 |
| GH-50 | 12.0（120） | 3 | 0.2（2） | 3 |
| | | | | |
| GHE6-2 | － | 無 | － | 無 |
| GHE9-2 | 9.0（90） | 1 | 0.2（2） | 1 |
| GHE10-2 | 9.0（90） | 1 | 0.2（2） | 1 |
| GHE12-2 | 9.0（90） | 1 | 0.2（2） | 1 |
| GHE15-2 | 12.0（120） | 1 | 0.2（2） | 2 |
| GHE18-2 | 12.0（120） | 1 | 0.2（2） | 2 |





| 型　式 | 高圧側 | | 低圧側 | |
|---|---|---|---|---|
| | ガス封入圧力<br>ＭＰａ（kgf/cm²） | 使用個数 | ガス封入圧力<br>ＭＰａ（kgf/cm²） | 使用個数 |
| PH-06 標準 | － | 無 | － | 無 |
| PH-07 標準 | － | 無 | － | 無 |
| PH-1 標準 | － | 無 | － | 無 |
| PH-2 標準 | － | 無 | － | 無 |
| PH-3 標準 | － | 無 | － | 無 |
| PH-4 標準 | － | 無 | － | 無 |
| | | | | |
| PH-06 超低騒音型 | － | 無 | － | 無 |
| PH-07 超低騒音型 | － | 無 | － | 無 |
| PH-1 超低騒音型 | － | 無 | － | 無 |
| PH-2 超低騒音型 | － | 無 | － | 無 |
| PH-3 超低騒音型 | － | 無 | － | 無 |
| PH-4 超低騒音型 | － | 無 | － | 無 |
| | | | | |
| | | | | |
| | | | | |
| | | | | |
| | | | | |
| | | | | |

## 2．表 7-1-2　ブラケット溝の測定（単位mm）

| 型　式 | シリンダー | | | | | |
|---|---|---|---|---|---|---|
| | 基準値（A） | 許容限度（A1） | 基準値（B） | 許容限度（B1） | ブレーカ本体 | |
| | | | | | 上下ガタ | 前後ガタ |
| E-106 | — | — | 22 | 25 | — | — |
| | | | | | | |
| GH-6 | — | — | 43 | 47 | — | — |
| GH-9 | 232 | 230 | 130 | 134 | 4 | 10 |
| GH-10 | 250 | 248 | 165 | 169 | 4 | 10 |
| GH-12 | 262 | 260 | 165 | 169 | 4 | 10 |
| GH-15 | 285 | 283 | 185 | 189 | 4 | 10 |
| GH-18 | 309 | 307 | 244 | 248 | 4 | 10 |
| GH-23 | 334 | 332 | 246 | 250 | — | — |
| GH-30 | 342 | 340 | 246 | 250 | — | — |
| GH-40 | 396 | 394 | 294 | 298 | — | — |
| GH-50 | 470 | 468 | 294 | 298 | — | — |
| | | | | | | |
| GHE6-2 | 220 | 218 | 130 | 134 | 4 | 10 |
| GHE9-2 | 232 | 230 | 130 | 134 | 4 | 10 |
| GHE10-2 | 250 | 248 | 165 | 169 | 4 | 10 |
| GHE12-2 | 262 | 260 | 165 | 169 | 4 | 10 |
| GHE15-2 | 285 | 283 | 185 | 189 | 4 | 10 |
| GHE18-2 | 309 | 307 | 244 | 248 | 4 | 10 |





| 型　式 | シリンダー | | | | | |
|---|---|---|---|---|---|---|
| | 基準値（A） | 許容限度（A1） | 基準値（B） | 許容限度（B1） | ブレーカ本体 | |
| | | | | | 上下ガタ | 前後ガタ |
| PH-06 標準 | — | — | 25 | 28 | — | — |
| PH-07 標準 | — | — | 25 | 28 | — | — |
| PH-1 標準 | 110 | 108 | 60.2 | 64.2 | — | — |
| PH-2 標準 | 120 | 118 | 60.2 | 64.2 | — | — |
| PH-3 標準 | 140 | 138 | 70 | 74 | — | — |
| PH-4 標準 | 162 | 160 | 80 | 84 | — | — |
| | | | | | | |
| PH-06 超低騒音型 | — | — | 25 | 28 | — | — |
| PH-07 超低騒音型 | — | — | 25 | 28 | — | — |
| PH-1 超低騒音型 | 110 | 108 | 60.2 | 64.2 | — | — |
| PH-2 超低騒音型 | 120 | 118 | 60.2 | 64.2 | — | — |
| PH-3 超低騒音型 | 140 | 138 | 70 | 74 | — | — |
| PH-4 超低騒音型 | 162 | 160 | 80 | 84 | — | — |
| | | | | | | |
| NPH-3500 | 192 | 190 | 75 | 79 | 4 | 10 |
| NPH-4500L | 220 | 218 | 100 | 104 | 4 | 10 |
| | | | | | | |
| | | | | | | |
| | | | | | | |

## ３．測定部位

E-106 測定部位

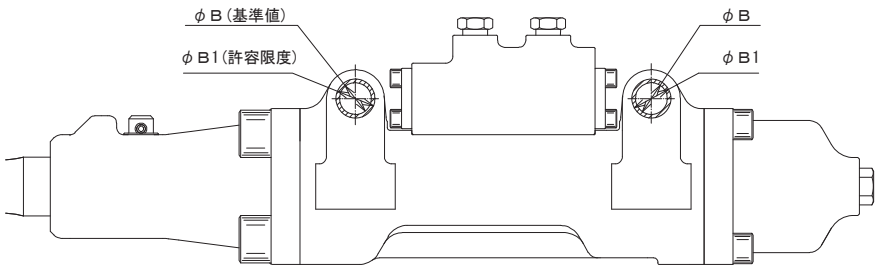


GH-6 測定部位

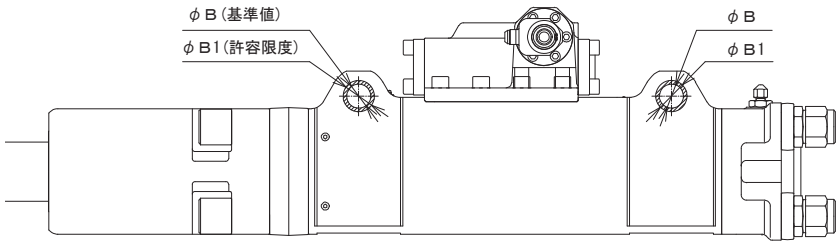


図 7-1-3　ブラケット溝測定部位（ E-106, GH-6 ）

GH-9 ～ GH-50,　GHE9-2 ～ GHE18-2 測定部位

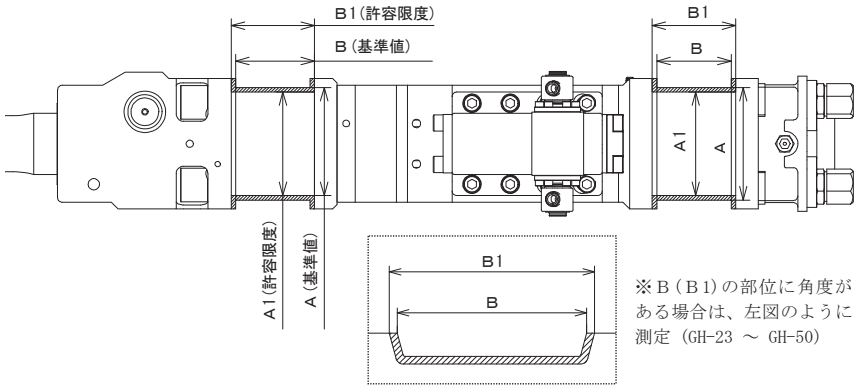


図 7-1-4　ブラケット溝測定部位（ GH-9 ～ GH-50 , GHE9-2 ～ GHE18-2 ）





GHE6-2 測定部位

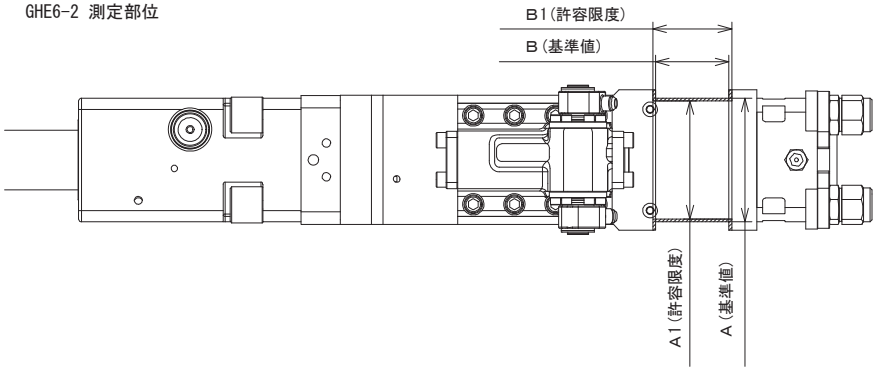


図 7-1-5　ブラケット溝測定部位（ GHE6-2 ）

PH-06, PH-07 測定部位

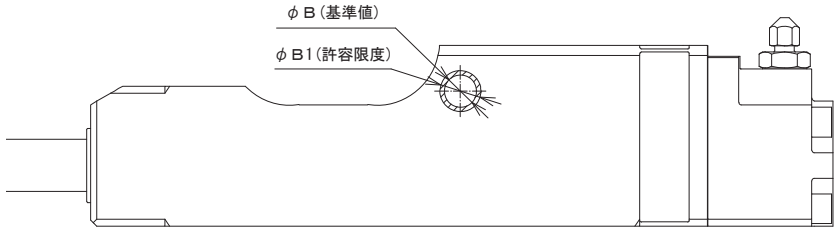


PH-1～PH-4 測定部位

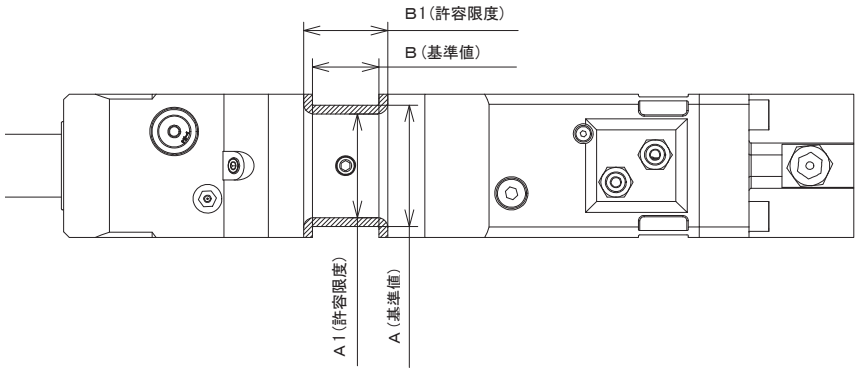


図 7-1-6　ブラケット溝測定部位（ PH-06 ～ PH-4 ）

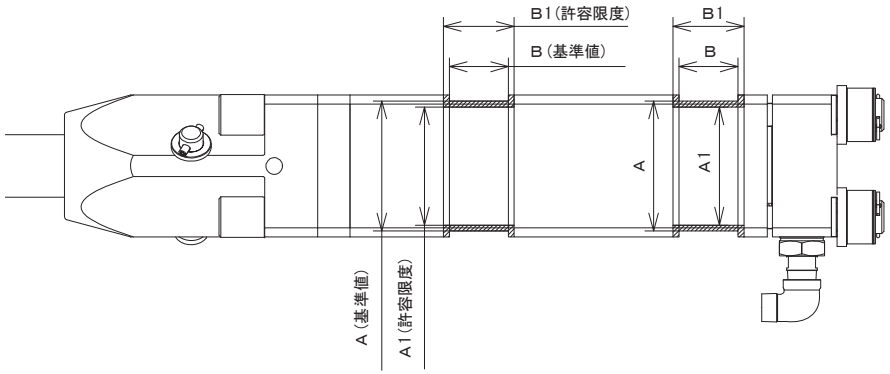


図 7-1-7　ブラケット溝測定部位（ NPH-3500, NPH-4500L ）

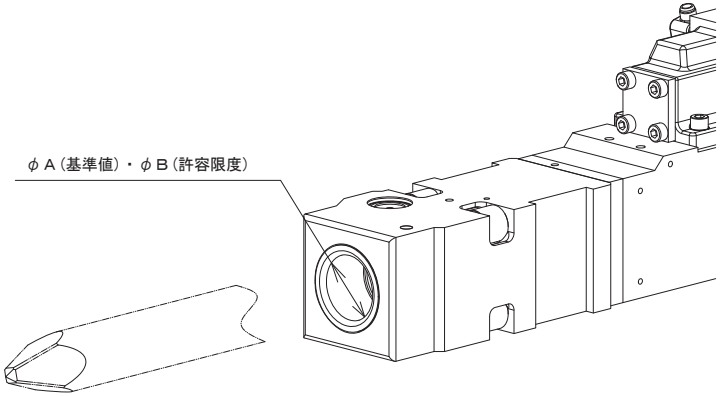


図 7-1-8　ホルダブッシュ測定部位





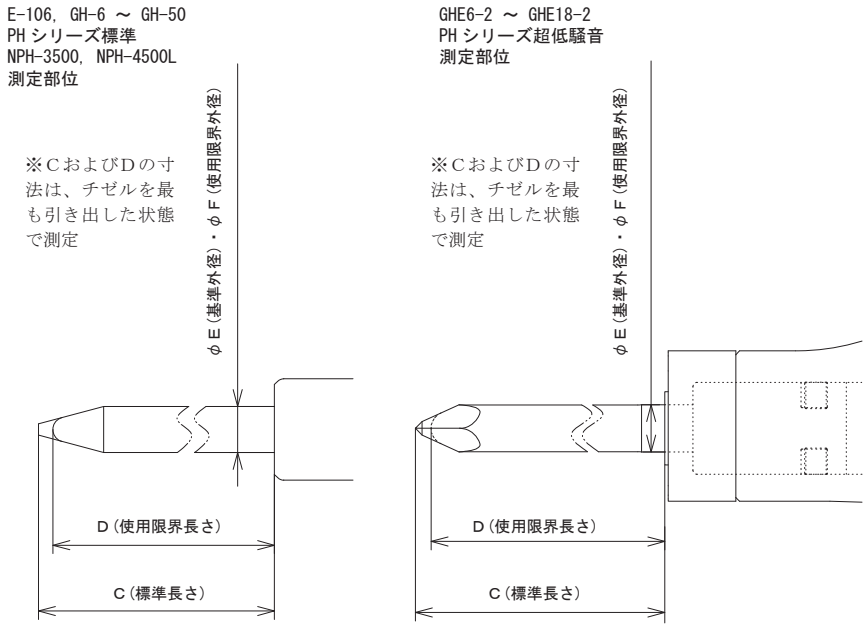


図 7-1-9　チゼル測定部位
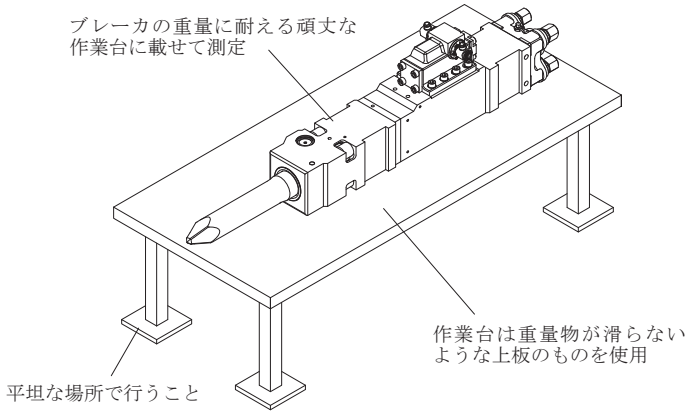
## 4．測定姿勢