SS-LC-03-G

フォークリフト
検査・整備基準値表

公益社団法人 建設荷役車両安全技術協会

ま え が き

建設荷役車両による労働災害を防止するため、昭和52年に特定自主検査制度が導入されました。

その後、平成2年9月に労働安全衛生法施行令及び関係法令が改正され、特定自主検査の対象として解体用機械であるブレーカ、コンクリートポンプ車、不整地運搬車及び高所作業車の4種類の機械が追加されました。

さらに、平成25年4月に労働安全衛生規則が改正され、特自検の対象となる解体用機械として、ブレーカに加え、鉄骨切断機、コンクリート圧砕機及び解体用つかみ機の3種類が新たに追加され、同年7月から施行されました。

本書は、厚生労働大臣公示の「定期自主検査指針」における判断基準として必要とされる「検査・整備基準値表」掲載し、今般G版を発行することとしました。

本書が関係者の間で広く活用されて、特定自主検査が的確に行われることにより、労働災害の防止に寄与することを切望します。

最後に、本書の発行にあたりご尽力いただいた委員の方々に対し、心から感謝の意を表します。

令和2年3月

公益社団法人　建設荷役車両安全技術協会

会　長　　酒　井　信　介

フォークリフト検査・整備基準値表の改訂に御尽力くださった委員の方々は次のとおりです。

委　　員	坪谷　一希	コマツ
〃	小久保　喜教	住友ナコ フォークリフト販売株式会社
〃	柿元　貴志	株式会社豊田自動織機
〃	井川　正人	三菱ロジスネクスト株式会社
事務局	赤池　洋次	公益社団法人建設荷役車両安全技術協会
〃	牛田　孝史	公益社団法人建設荷役車両安全技術協会
〃	佐口　慶典	公益社団法人建設荷役車両安全技術協会

検査・整備基準値表の利用上の留意事項

1. 「基準値表」の表示

（１）「基準値表」の表示はメーカーごとに一括りにしてあります。

（２）同一メーカー内の表示は概ねガソリン式、ディーゼル式、バッテリー式、リーチ式に分類してあります。

（３）各ページは、機械のサイズごとに２ページ分の見開きで表示してあります。

左ページの左端に項目を表記し、同サイズの機械のモデル数が多くて収まりきれない場合には 2 ページの見開き単位で追加してあります。機械サイズごとに見開きに余白が出来ても、新モデルの追加記入を考慮して余白のままに残してあります。

（４）同一製品が OEM 供給元と OEM 供給先の双方で並行販売されている場合には、供給元と供給先の双方のモデル名でそれぞれに掲載してあります。

2. 収録モデルの範囲

（１）時期的な収録範囲

この「検査・整備基準値表」は、令和元 年 11 月末現在に日本国内において製造又は販売されているモデルに限定して、収録してあります。

この時点で製造又は販売を打ち切られているモデル、又はこの時点以降に新規に製造又は販売されたモデルは含んでおりません。

3. 「検査・整備基準値表」の項目の選定

（１）「メーカーの定める基準値」と表記してある項目

定期自主検査指針（平成 5 年 12 月付け公示 15 号）において「メーカーの定める基準値」と表記してある項目を収録してその基準値を数値で表示することを原則としていますが、追加収録する項目の選定及び基準値の表記方法等はメーカーの自主判断に委ねてあります。

（１）「単位」の表記

表内の単位の表記は、国際単位系である「SI 基本単位」を使用してあります。

凡　　例

単位は、国際単位系（SI 単位系）に基づく新計量法（平成 4 年 5 月 20 日　法律第 51 号）による。

主要ＳＩ単位項目別換算表

項目	Ａ．力		Ｂ．力のモーメント		Ｃ．圧力		Ｄ．応力			Ｅ．仕事率	
	従来単位	ＳＩ単位	従来単位	ＳＩ単位	従来単位	ＳＩ単位	従来単位	ＳＩ単位		従来単位	ＳＩ単位
単位	kgf	N	kgf・m	N・m	kgf／cm^2	Pa	kgf／mm^2	N／m^2	N／mm^2	PS	kW
換算値	1	9.80665	1	9.80665	1	98066.5	1	9806650	9.80665	1	0.7355
	0.101972	1	0.101972	1	0.0000102	1	0.000000101972	1	0.000001	1.3596	1
							0.101972	1000000	1		
記入項目例	牽引力 引張張力 1kgf=9.80665N		締め付けトルク エンジントルク		リリーフ圧力 空気圧 175kgf/cm2=17.2MPa					エンジン出力 1PS=0.7355kW	

単位の接続語（主要単位）

ＳＩ単位の接続語は、ＳＩ単位の倍数を示す。

（たとえば　ＭＰａのMは、１ＭＰａ＝１×10^6ＰａＰａ＝1,000,000ＰａＰａとなる。）

名称	記号	単位に乗じる倍数	単位数	名称	記号	単位に乗じる倍	単位数
ギガ	G	１０^9	1,000,000,000	デシ	d	１０$^{-1}$	0.1
メガ	M	１０^6	1,000,000	センチ	c	１０$^{-2}$	0.01
キロ	k	１０^3	1,000	ミリ	m	１０$^{-3}$	0.001
ヘクト	h	１０^2	100	マイクロ	μ	１０$^{-6}$	0.000001
デカ	ｄａ	１０	10	ナノ	n	１０$^{-9}$	0.000000001

フォークリフト　検査・整備基準値表

目　　次

コマツ	ガソリン式	2
	ディーゼル(HST)式	6
	バッテリーカウンター式	10
	バッテリーリーチ式	14
住友ナコフォーリフト㈱	ガソリン式	18
	ディーゼル式	26
	バッテリーカウンター式	34
	バッテリーリーチ式	42
	バッテリー式(その他)	46
㈱豊田自動織機	ガソリン式	50
	ディーゼル式	54
	バッテリーカウンター式	58
	バッテリーカウンター式(防爆)	66
	バッテリーカウンター式(三輪)	70
	バッテリーリーチ式	74
	バッテリーリーチ式(防爆)	78
	バッテリーリーチ式(オールウェイタイプ)	82
	バッテリーリーチ式(ミニラックストッカー)	86
	バッテリーリーチ式(ハイピック)	90
三菱ロジスネクスト㈱	ガソリン式 (GRENDiA)	94
	ガソリン式 (FOZE)	98
	ガソリン式 (FX)	102
	ディーゼル式 (INOMA)	106
	ディーゼル式 (GRENDiA)	110
	ディーゼル式 (FOZE)	114
	ディーゼル式 (FX)	118
	ディーゼル式 (大型)	122
	バッテリーカウンター式	126
	バッテリーカウンター式 (三輪)	130
	バッテリーカウンター式 (防爆)	134
	バッテリーリーチ式	138
	バッテリーリーチ式 (防爆)	142
	バッテリー式(その他)	146

コマツ

適用範囲		最大荷重 t			0.9～1.75	2.0～2.5
		型式			FG09/10/15/18-21	FG20/25-17
		適用号機			200001～	300001～
区分	検査箇所	適用項目 ※測定条件、方法		単位	検査基準値	
エンジン	エンジン本体	エンジン回転速度	アイドル	min^{-1}	700 ～ 800	700 ～ 800
			無負荷最高回転数	min^{-1}	2650 ～ 2750	2650 ～ 2750
		弁すき間	吸気弁	mm	0.38	0.38
			排気弁	mm	0.38	0.38
		圧縮圧力（基準値）		MPa/min^{-1} (kgf/cm^2)	1.45 (14.8) / 250 rpm	1.45 (14.8) / 250 rpm
		圧縮圧力（限度）		MPa/min^{-1} (kgf/cm^2)	1.09 (11.0) / 250 rpm	1.09 (11.0) / 250 rpm
	冷却装置	ファン駆動ベルトの張り		たわみ量 mm	11 ～ 13	11 ～ 13
		※ベルト押しつけ		N (kgf)	98 (10)	98 (10)
	点火装置	点火時期（基準値）		BTDC° / min^{-1}	0 / 700	0 / 700
動力伝達装置	クラッチ	クラッチペダルの遊び		mm	0 ～ 4	0 ～ 4
	トルコン及びトランスミッション	インチングペダルの遊び		mm	0 ～ 4	0 ～ 4
走行装置	タイヤ空気圧	フロント	シングル	kPa (kgf/cm^2)	690 (7.0)	690 (7.0)
			ダブル	kPa (kgf/cm^2)	690 (7.0)	690 (7.0)
		リヤ		kPa (kgf/cm^2)	790 (8.0)	690 (7.0)
	ハブナット	フロント	シングルダブル	Nm (kgf-m)	157 ～ 245 (16 ～ 25)	294 ～ 490 (30 ～ 50)
		リヤ	合せリム	Nm (kgf-m)	83 ～ 147 (8.5 ～ 15)	157 ～ 245 (16 ～ 25)
			サイドリングリム	Nm (kgf-m)	－	－
		ドライブシャフト取付ボルト (アクスルシャフトセットボルト)		Nm (kgf-m)	59 ～ 74 (6.0 ～ 7.5)	98 ～ 127 (10 ～ 13.5)
	リム合せボルト	フロント		Nm (kgf-m)	88 ～ 123 (9.0 ～ 12.5)	196 ～ 294 (20 ～ 30)
		リヤ		Nm (kgf-m)	59 ～ 74 (6.0 ～ 7.5)	88 ～ 123 (9.0 ～ 12.5)
	リヤアクスル	センターピン	基準値	mm	50	50
			許容限度	mm	49.5	49.5
		センターピンブシュ	許容限度	mm	51	51
		スラストすき間	許容限度	mm	0.5 以下	0.5 以下
操縦装置	ハンドル	回転方向の遊び		mm	10 ～ 30	10 ～ 30
	かじ取り車輪	キャン		deg	0	0
		旋回半径		mm	0.9t 1t:1915/1.5t:1955 /1.75t:1990 ±5%	2t: 2190 ±5% 2.5t: 2240 ±5%
	パワステアリング装置	リリーフセット圧		MPa (kgf/cm^2)	7.4 (75)	11.8 (120)

2.0～2.5	2.0～2.5	3.0～3.5	
FG20H/25H-17	FG20N/25N-17	FG30/30N/35A-17	
300001～	300001～	300001～	
検　査　基　準　値			
700 ～ 800	700 ～ 800	700 ～ 800	
2650 ～ 2750	2650 ～ 2750	2650 ～ 2750	
0.38	0.38	0.38	
0.38	0.38	0.38	
1.51 (15.3) / 250 rpm	1.45 (14.8) / 250 rpm	1.51 (15.3) / 250 rpm	
1.09 (11.0) / 250 rpm	1.09 (11.0) / 250 rpm	1.09 (11.0) / 250 rpm	
11 ～ 13	11 ～ 13	11 ～ 13	
98 (10)	98 (10)	98 (10)	
0 / 700	0 / 700	0 / 700	
0 ～ 4	0 ～ 4	0 ～ 4	
0 ～ 4	0 ～ 4	0 ～ 4	
690 (7.0)	－	3t:　690 (7.0) 3.5t: 850 (8.5)	
690 (7.0)	－	3t:　690 (7.0) 3.5t: 850 (8.5)	
690 (7.0)	－	3t:　690 (7.0) 3.5t: 890 (9.0)	
294 ～ 490 (30 ～ 50)	294 ～ 490 (30 ～ 50)	294 ～ 490 (30 ～ 50)	
157 ～ 245 (16 ～ 25)	－	157 ～ 245 (16 ～ 25) ＊ 3tのみ	
－	157 ～ 245 (16 ～ 25)	157 ～ 245 (16 ～ 25)	
98 ～ 127 (10 ～ 13.5)	98 ～ 127 (10 ～ 13.5)	98 ～ 127 (10 ～ 13.5)	
196 ～ 294 (20 ～ 30)	－	－	
88 ～ 123 (9.0 ～ 12.5)	－	88 ～ 123 (9.0 ～ 12.5) ＊ 3tのみ	
50	50	50	
49.5	49.5	49.5	
51	51	51	
0.5 以下	0.5 以下	0.5 以下	
10 ～ 30	10 ～ 30	10 ～ 30	
0	0	0	
2t:　2190 ±5% 2.5t: 2240 ±5%	2t:　1980 ±5% 2.5t: 2050 ±5%	3t: 2370 / 30N: 2110 / 3.5t 2480 ±5%	
11.8 (120)	11.8 (120)	3.0t: 11.8 (120) 3.5t: 13.2 (135)	

コマツ

適用範囲		最大荷重 t			0.9～1.75	2.0～2.5
		型式			FG09/10/15/18-21	FG20/25-17
		適用号機			200001～	300001～
区分	検査箇所	適用項目 ※測定条件、方法		単位	検査基準値	
制動装置	ブレーキペダル	ブレーキペタルの遊び		mm	0 ～ 4	0 ～ 4
		ペダルと床板のすき間(踏込み時)		mm	76 ～ 96	62 ～ 82
		フットブレーキ制動能力	無負荷	m以下	4.5（最高速走行時）	4.5（最高速走行時）
			負荷	m以下	2.0（10km/h走行時）	2.0（10km/h走行時）
	駐車ブレーキ	トグル式:レバー操作力 ペダル式:ペダル操作力 レバー式:ノッチ数		N (kgf) ﾉｯﾁ	147 ～ 196（15 ～ 20）	147 ～ 196（15 ～ 20）
		駐車ブレーキ制動能力	無負荷	停止勾配%	20	20
	ブレーキドラム及びブレーキシュー	ドラムとライニングのすき間		mm	－	－
		ブレーキドラム	基準内径	mm	254	310
			修正限度	mm	256	312
		ブレーキライニング	基準厚さ	mm	4.5	5.7
			許容限度	mm	1.0	1.0
	バックプレート	バックプレートの締付けトルク		Nm (kgf-m)	176 ～ 196（18 ～ 20）	176 ～ 196（18 ～ 20）
	湿式ディスクブレーキ	ブレーキディスク	基準厚さ	mm	－	－
			許容限度	mm	－	－
荷役装置	フォーク	厚さ	基準厚さ	mm	1t:31 / 1.5t:35 / 1.75t:35	2t: 36 / 2.5t 40
		摩耗	許容限度	mm	1t:26 / 1.5t:30 / 1.75t:33	2t: 32.5 / 2.5t: 36
		先端の開き	許容限度	mm	35以内	35以内
		先端の高さの差	許容限度	mm	15以内	15以内
	チェーン	長さ	基準値	mm/ﾘﾝｸ数	270.0 / 17	323.9 / 17
		伸び	許容限度	%	2	2
油圧装置	自然降下	内マストの自然降下量		mm/分	50 / 15	50 / 15
	自然前傾	ティルトシリンダーロッドの伸び量		mm/分	30 / 15	30 / 15
	操作弁リリーフ圧	リフト		Mpa (kgf/cm²)	17.2（175）	18.1（185）
		ティルト		Mpa (kgf/cm²)		
給油脂	給油脂及び油の交換	エンジン		月又は時間	3か月又は500H	3か月又は500H
		油圧装置		月又は時間	6か月又は1200H	6か月又は1200H
		トルコン		月又は時間	6か月又は1200H	6か月又は1200H
		トランスミッション、ディファレンシャル、終減速		月又は時間	6か月又は1200H	6か月又は1200H
		ブレーキ		月又は時間	6か月又は1200H	6か月又は1200H

2.0～2.5	2.0～2.5	3.0～3.5	
FG20H/25H-17	FG20N/25N-17	FG30/30N/35A-17	
300001～	300001～	300001～	
検　査　基　準　値			
0 ～ 4	0 ～ 4	0 ～ 4	
62 ～ 82	62 ～ 82	3t:　62 ～ 82 3.5t: 72 ～ 92	
4.5（最高速走行時）	4.5（最高速走行時）	4.5（最高速走行時）	
2.0（10km/h走行時）	2.0（10km/h走行時）	2.0（10km/h走行時）	
147 ～ 196（15 ～ 20）	147 ～ 196（15 ～ 20）	3t:　147 ～ 196（15 ～ 20） 3.5t 245 ～ 294（25 ～ 30）	
20	20	20	
－	－	－	
310	310	3t: 310 3.5t: 317.5	
312	312	3t:　312 3.5t 320	
5.7	5.7	5.7	
1.0	1.0	1.0	
176 ～ 196（18 ～ 20）	176 ～ 196（18 ～ 20）	176 ～ 196（18 ～ 20）	
－	－	－	
－	－	－	
2t: 36 / 2.5t 40	2t: 36 / 2.5t 40	3t: 44 / 3.5t 50	
2t: 32.5 / 2.5t: 36	2t: 32.5 / 2.5t: 36	3t: 39.5 / 3.5t 45	
35以内	35以内	35以内	
15以内	15以内	15以内	
323.9 / 17	323.9 / 17	3t:　539.8 / 17 3.5t: 431.8 / 17	
2	2	2	
50 / 15	50 / 15	50 / 15	
30 / 15	30 / 15	30 / 15	
18.1（185）	18.1（185）	18.1（185）	
3か月又は500H	3か月又は500H	3か月又は500H	
6か月又は1200H	6か月又は1200H	6か月又は1200H	
6か月又は1200H	6か月又は1200H	6か月又は1200H	
6か月又は1200H	6か月又は1200H	6か月又は1200H	
6か月又は1200H	6か月又は1200H	6か月又は1200H	

コマツ

適用範囲		最大荷重 t			3.5～5.0	6.0～8.0
		型式			FH35/40/45/50-2	FH60/70/80-2
		適用号機			140001～	51001～
区分	検査箇所	適用項目 ※測定条件、方法		単位	検査基準値	
エンジン	エンジン本体	エンジン回転速度	アイドル	min^{-1}	775 ～ 825	850 ～ 900
			無負荷最高回転数	min^{-1}	2175 ～ 2225	2175 ～ 2225
		弁すき間	吸気弁	mm	0.35	0.35
			排気弁	mm	0.50	0.50
		圧縮圧力（基準値）		MPa/min^{-1} (kgf/cm^2)	2.9 (30) / 225	2.9 (30) / 340
		圧縮圧力（限度）		MPa/min^{-1} (kgf/cm^2)	2.0 (20) / 225	2.0 (20) / 340
	冷却装置	ファン駆動ベルトの張り		たわみ量 mm	－（自動）	－（自動）
		※ベルト押しつけ		N (kgf)	－（自動）	－（自動）
	燃料装置	ノズルの噴射開始圧力		MPa (kgf/cm^2)	電子制御	電子制御
		ノズルの噴射時期		BTDC°	電子制御	電子制御
動力伝達装置	クラッチ	クラッチペダルの遊び		mm	－	－
	トルコン及びトランスミッション	インチングペダルの遊び		mm	－	－
走行装置	タイヤ空気圧	フロント	シングル	kPa (kgf/cm^2)	800 (8.0)	－
			ダブル	kPa (kgf/cm^2)	775 (7.75)	6t: 700 (7.0) 7t: 800 (8.0) 8t: 1000 (10.0)
		リヤ		kPa (kgf/cm^2)	3.5/4t: 850 (8.5) 4.5/5t: 1000 (10.0)	6t: 700 (7.0) 7t: 800 (8.0) 8t: 1000 (10.0)
	ハブナット	フロント	シングルダブル	Nm (kgf-m)	392 ～ 490 (40 ～ 50)	539 ～ 637 (55 ～ 65)
		リヤ	合せリム	Nm (kgf-m)	－	－
			サイドリングリム	Nm (kgf-m)	392 ～ 490 (40 ～ 50)	392 ～ 490 (40 ～ 50)
		ドライブシャフト取付ボルト又はナット		Nm (kgf-m)	－	－
	リム合せボルト	フロント		Nm (kgf-m)	－	－
		リヤ		Nm (kgf-m)	－	－
	リヤアクスル	センターピン	基準値	mm	65.0	80.0
			許容限度	mm	64.5	79.5
		センターピンブシュ	許容限度	mm	66.0	81.0
		スラストすき間	許容限度	mm	0.5 以下	0.5 以下
操縦装置	ハンドル	回転方向の遊び		mm	10 ～ 30	10 ～ 30
	かじ取り車輪	キャンバ		deg	0	0
		旋回半径		mm	3.5t: 2915 (±10%) 4.0t: 2945 (±10%) 4.5t: 2965 (±10%) 5.0t: 2995 (±10%)	6t: 3250 ±163 7t: 3350 ±168 8t: 3450 ±173
	パワステアリング装置	リリーフセット圧		MPa (kgf/cm^2)	9.8 (100)	14.7 (150)

検　　査　　基　　準　　値			

コマツ

適用範囲		最大荷重 t			3.5～5.0	6.0～8.0
		型式			FH35/40/45/50-2	FH60/70/80-2
		適用号機			140001～	51001～
区分	検査箇所	適用項目 ※測定条件、方法		単位	検査基準値	
制動装置	ブレーキペダル	ブレーキペタルの遊び		mm	0 ～ 4	0 ～ 4
		ペダルと床板のすき間（踏込み時）		mm	80 ～ 84	135 ～ 139
		フットブレーキ制動能力	無負荷	m以下	5.0（20km/h 走行時）	5.0（20km/h 走行時）
			負荷	m以下	2.5（10km/h 走行時）	2.5（10km/h 走行時）
	駐車ブレーキ	トグル式:レバー操作力 ペダル式:ペダル操作力 レバー式:ノッチ数		N (kgf) ﾉｯﾁ	65 ～ 76（6.6 ～ 7.8）	127 ～ 147（13 ～ 15）
		駐車ブレーキ制動能力	無負荷	停止勾配%	20	20
	ブレーキドラム及びブレーキシュー	ドラムとライニングのすき間		mm	―	―
		ブレーキドラム	基準内径	mm	180（パーキング）	―
			修正限度	mm	181（パーキング）	―
		ブレーキライニング	基準厚さ	mm	4.9（パーキング）	―
			許容限度	mm	3.5（パーキング）	―
	バックプレート	バックプレートの締付けトルク		Nm (kgf-m)	53 ～ 88（パーキング） (5.4 ～ 9.0)	―
	湿式ディスクブレーキ	ブレーキディスク	基準厚さ	mm	4.4	6.5
			許容限度	mm	3.6	5.7
荷役装置	フォーク	厚さ	基準厚さ	mm	55	65
		摩耗	許容限度	mm	50	60
		先端の開き	許容限度	mm	35	35
		先端の高さの差	許容限度	mm	15	15
	チェーン	長さ	基準値	mm/ﾘﾝｸ数	431.8 / 17	6t（揚高3m未満）：431.8 / 17 6/7t：539.8 / 17 8t：647.7 / 17
		伸び	許容限度	%	2	2
油圧装置	自然降下	内マストの自然降下量		mm/分	50	5
	自然前傾	ティルトシリンダーロッドの伸び量		mm/分	45	45
	操作弁リリーフ圧	リフト		Mpa (kgf/cm²)	20.6 (210)	19.6 (200)
		ティルト		Mpa (kgf/cm²)	20.6 (210)	19.6 (200)
給油脂	給油脂及び油の交換	エンジン		月又は時間	3か月又は500H	3か月又は500H
		油圧装置		月又は時間	6か月又は1000時間	6か月又は1000時間
		トルコン		月又は時間	―	―
		トランスミッション、ディファレンシャル、終減速		月又は時間	6か月又は1000時間	6か月又は1000時間
		ブレーキ		月又は時間	6か月又は1000時間	6か月又は1000時間

検　　査　　基　　準　　値			

コマツ

適用範囲		最大荷重 t				0.9～2.0	1.5～2.0	0.9～2.0
		型式				FB09H/10/14/15/18/20A-12	FB15G(F)/18G(F)/20AG-12	FB09M/10M/13M/15M/18M/20AM-12
		適用号機				830001	830001	825001
区分	検査箇所	適用項目 ※測定条件、方法			単位	検査基準値		
原動機（モーター）	モーター	ブラシ寸法	ドライブモーター	基準値	mm	－	－	－
				許容限度	mm	－	－	－
			ポンプモーター	基準値	mm	－	－	－
				許容限度	mm	－	－	－
			パワーステモーター	基準値	mm	－	－	－
				許容限度	mm	－	－	－
		ブラシのバネ力基準値	ドライブモーター		N (kgf)	－	－	－
			ポンプモーター		N (kgf)	－	－	－
			パワステモーター		N (kgf)	－	－	－
	バッテリー	各電槽の電圧（充電後）			V	2 以上	2 以上	2 以上
	電流制御装置	走行用モーターの最大電流値			A	337 ～ 372	337 ～ 372	337 ～ 372
		荷役用モーターの最大電流値			A	363 ～ 402	363 ～ 402	363 ～ 402
	充電装置	電圧検出リレーの作動電圧			V	マイコン制御	マイコン制御	マイコン制御
	ヒューズ	走行主回路用			A	400	400	400
		荷役主回路用			A	（走行・荷役共通）	（走行・荷役共通）	（走行・荷役共通）
		パワステ回路用			A	－	－	－
		充電器一次側			A	330～402AH: 19 470～565AH: 26 600～725AH: 33	330～402AH: 19 470～565AH: 26 600～725AH: 33	330～402AH: 19 470～565AH: 26 600～725AH: 33
		充電器二次側			A	－	－	－
		制御（操作）回路用			A	10	10	10
		電装品回路用			A	15	15	15
走行装置	タイヤ空気圧	フロント	シングル		kPa (kgf/cm²)	980 (10) 2t 除く	980 (10) 2t 除く	980 (10) 2t 除く
			ダブル		kPa (kgf/cm²)	－	－	－
		リヤ			kPa (kgf/cm²)	830 (8.5) 2t 除く	830 (8.5) 2t 除く	980 (10) 2t 除く
	クリップボルト ハブボルト ハブナット の締付けトルク	フロントハブナット			Nm (kgf-m)	157 ～ 245 (16 ～ 25)	157 ～ 245 (16 ～ 25)	157 ～ 245 (16 ～ 25)
		リヤハブナット			Nm (kgf-m)	157 ～ 245 (16 ～ 25)	157 ～ 245 (16 ～ 25)	157 ～ 245 (16 ～ 25)
		ドライブシャフト取付ボルト			Nm (kgf-m)	－	－	－
	リム合せボルト	フロント			Nm (kgf-m)	－	－	－
		リヤ			Nm (kgf-m)	157 ～ 245 (16 ～ 25)	157 ～ 245 (16 ～ 25)	157 ～ 245 (16 ～ 25)
	リヤアクスル	センターピン	基準値		mm	－	－	－
			許容限度		mm	－	－	－
		センターピンブシュ	許容限度		mm	－	－	－
		スラストすき間	許容限度		mm	－	－	－

1.5～2.0	1.5～1.8	1.5～2.0	2.0～3.0	2.5～3.0	3.5～4.0
FB15HB/18HB /20AHB-12	FE15/FE18-1	FB15XY/18XY /20XY-5	FB20/25/30-12	FE25/25H/30-1	FB35/40-3
830001	400001	1t系 222E00001 2t系 242E00001	100001	300001	3.5t B4A-10027 4.0t B4B-10003
検　査　基　準　値					
―		―			―
―		―			―
―		―			―
―		―			―
―		22			20
―		13			10
―		―			―
―		―			―
―		5.0 ～ 7.8 (0.5 ～ 0.8)			7.3 (0.74)
2 以上	2 以上	2 以上	2 以上	2 以上	2 以上
337 ～ 372	337 ～ 372	350 ～ 410	2/2.5t: 432～529 3t: 572～700	FE25: 432～529 FE25H: 560～740 FE30: 572～700	―
363 ～ 402	363 ～ 402	1t系: 180～230 2t系: 210～260	2.5t: 280～342 3.0t: 394～482	2.5t: 280～342 3.0t: 394～482	―
マイコン制御	マイコン制御	58±0.3	マイコン制御	マイコン制御	86.4
400	400	325	2/2.5t: 275 3.0t: 350	FE25: 275 FE25H/30: 350	325
(走行・荷役共通)	(走行・荷役共通)	(走行・荷役共通)	2/2.5t: 225 3.0t: 350	FE25/25H: 225 FE30: 350	325
―	―	10	―	―	40
―	―	―	360AH: 26.4 450/470AH: 33 545AH: 42	―	440～565AH:30 600～700AH:40
80 (電源コントローラ)	315	48V6.5kVA: 80A 48V8.1kVA: 100A	200	315	275
10	10 / 3	10	15/3	30/15/10/3	10
15	15	10	30/15/4/3/2	30/15/10/4/3/2	10
980 (10) 2t 除く	980 (10)	900 (9.0)	2/2.5t 900 (9.0) 3.0t 800 (8.0)	2.5t 900 (9.0) 3.0t 800 (8.0)	3.5t: 850 (8.5) 4t: 900 (9.0)
―		―	700 (7.0)	700 (7.0)	700 (7.0)
830 (8.5) 2t 除く	830 (8.5)	1t系: 800 (8.0) 2t系: 900 (9.0)	2/2.5t 1000 (10.0) 3.0t 625 (6.25)	2.5t 1000 (10.0) 3.0t 625 (6.25)	700 (7.0)
157 ～ 245 (16 ～ 25)	157 ～ 245 (16 ～ 25)	1t系: 216～264 (22～27) 2t系: 315～385 (32～39)	S: 245～309(25～31.5) W: 157～245(16～25) 3t: 294～490(30～50)	S: 245～309(25～31.5) W: 157～245(16～25) 3t: 294～490(30～50)	440 ～ 528 (45 ～ 54)
157 ～ 245 (16 ～ 25)	157 ～ 245 (16 ～ 25)	1t系: 78.4～98 (8～10) 2t系: 88.2～108 (9～11)	157 ～ 245 (16 ～ 25)	157 ～ 245 (16 ～ 25)	440 ～ 528 (45 ～ 54)
―	―	―	―	―	90～108 (9.2～11.0)
―	―	―	196～294 (20～30) 3.0t 除く	196 ～ 294 (20～30) 3.0t 除く	―
157 ～ 245 (16 ～ 25)	157 ～ 245 (16 ～ 25)	68.5～78.5 (7 ～ 8) 2t車除く	157～245 (16～25) 3.0t 除く	157 ～ 245 (16～25) 3.0t 除く	175 ～ 212 (17.9 ～ 21.6)
―	―	50	50.0	50.0	56×76(楕円)
―	―	49.98	49.5	49.5	―
―	―	50.2	51.0	51.0	―
―	―	0.5	0.5	0.5	―

適用範囲		最大荷重 t			0.9～2.0	1.5～2.0	0.9～2.0
		型式			FB09H/10/14/15/18/20A-12	FB15G(F)/18G(F)/20AG-12	FB09M/10M/13M/15M/18M/20AM-12
		適用号機			830001	830001	825001
区分	検査箇所	適用項目 ※測定条件、方法		単位	検査基準値		
操縦装置	ハンドル	回転方向の遊び		mm	10 ～ 30	10 ～ 30	10 ～ 30
	かじ取り車輪	キャンバ		deg	0	0	0
		旋回半径		mm	～1.5t: 1750±5% 1.75t: 1785±5% 2.0t: 1850±5%	1.5t: 1930±5% 1.75t: 1930±5% 2.0t: 1970±5%	～1.25t: 1390±5% 1.5t: 1530±5% 1.75t: 1590±5% 2.0t: 1690±5%
				左右差mm	100以内	100以内	100以内
	パワステアリング装置	リリーフセット圧		MPa (kg/cm²)	12.3 (125)	12.3 (125)	12.3 (125)
制動装置	ブレーキペダル	ブレーキペダルの遊び		mm	0 ～ 4	0 ～ 4	0 ～ 4
		ペダルと床板とのすき間(踏込み時)		mm	60 以上	60 以上	60 以上
		フートブレーキ制動能力	無負荷	m以下	4.5	4.5	4.5
			負荷	m以下	2.0	2.0	2.0
	駐車ブレーキ	トグル式:レバー操作力 ペダル式:ペダル操作力 レバー式：ノッチ数		N(kgf) ノッチ/N(kgf)	98 ～ 147 (10 ～ 15)	98 ～ 147 (10 ～ 15)	98 ～ 147 (10 ～ 15)
		駐車ブレーキ制動能力	無負荷	停止勾配%	20	20	20
	ブレーキドラム	ドラムとライニングのすき間		mm	—	—	—
		ブレーキドラム	基準内径	mm	—	—	—
			修正限度	mm	—	—	—
		ブレーキライニング	基準厚さ	mm	—	—	—
			許容限度	mm	—	—	—
		バックプレートの締付けトルク		Nm (kgf-m)	—	—	—
	湿式ディスクブレーキ	ブレーキディスク	基準厚さ	mm	2.32～2.47	2.32～2.47	2.32～2.47
			許容限度	mm	2.1	2.1	2.1
荷役装置	フォーク	厚さ	基準厚さ	mm	0.9/1.0t: 31 1.35～1.75t: 35 2.0t: 36	1.5/1.75t: 35 2.0t: 36	0.9～1.25t: 31 1.5/1.75t: 35 2.0t: 36
		摩耗	許容限度	mm	0.9/1.0t: 26 1.35/1.5t: 30 1.75t: 33 2.0t:32.5	1.5t: 30 1.75t: 33 2.0t: 32.5	0.9/1.25t: 26 1.5t: 30 1.75t: 33 2.0t:32.5
		先端の開き	許容限度	mm	35	35	35
		先端の高さの差	許容限度	mm	15	15	15
	チェーン	長さ	基準値	mm/リンク数	1t系: 270.0 / 17 2t車: 323.9 / 17	1t系: 270.0 / 17 2t車: 323.9 / 17	1t系: 270.0 / 17 2t車: 323.9 / 17
		伸び	許容限度	%	2	2	2
油圧装置	自然降下	内マストの自然降下量		mm/分	30 / 15	30 / 15	30 / 15
	自然前傾	ティルトシリンダーロッドの伸び量		mm/分	23 / 15	23 / 15	23 / 15
	操作弁リリーフ圧	リフト		MPa (kgf/cm²)	17.1 ～ 18.1 (174 ～ 185)	17.1 ～ 18.1 (174 ～ 185)	17.1 ～ 18.1 (174 ～ 185)
		ティルト		MPa (kgf/cm²)	17.1 ～ 18.1 (174 ～ 185)	17.1 ～ 18.1 (174 ～ 185)	17.1 ～ 18.1 (174 ～ 185)
給油脂	給油脂および油の交換	油圧装置		月又は時間	6か月又は1200H	6か月又は1200H	6か月又は1200H
		トランスミッション、ディファレンシャル、終減速、ステアリング		月又は時間	6か月又は1200H	6か月又は1200H	6か月又は1200H
		ブレーキ		月又は時間	6か月又は1200H	6か月又は1200H	6か月又は1200H

1.5～2.0	1.5～1.8	1.5～2.0	2.0～3.0	2.5～3.0	3.5～4.0
FB15HB/18HB /20AHB-12	FE15/FE18-1	FB15XY/18XY /20XY-5	FB20/25/30-12	FE25/25H/30-1	FB35/40-3
830001	400001	1t系 222E00001 2t系 242E00001	100001	300001	3.5t B4A-10027 4.0t B4B-10003
検　査　基　準　値					
10 ～ 30	10 ～ 30	50 ～ 100	10 ～ 30	10 ～ 30	20 ～ 60
0	0	1	0	0	0
1.5t: 1750 ±5% 1.75t: 1785 ±5% 2.0t: 1850 ±5%	1.5t: 1750 ±5% 1.75t: 1785 ±5%	1.5t: 1845 ±5% 1.8t: 1890 ±5% 2.0t: 2080 ±5%	2.5t: 2120 ±5% 3.0t: 2300 ±5%	2.5t: 2120 ±5% 3.0t: 2300 ±5%	3.5t: 2170±100 4.0t: 2120±100
100以内	100以内	100以内	100以内	100以内	100以内
12.3 (125)	12.3 (125)	―	13.2 (135)	13.2 (135)	7.8 (80)
0 ～ 4	0 ～ 4	5	0 ～ 4	0 ～ 4	3 ～ 6
60 以上	60 以上	―	32 ～ 52	32 ～ 52	39 以上
4.5	4.5	5	5.0 (20km/h走行時)	5.0 (20km/h走行時)	5
2.0	2.0	2.5	2.5 (10km/h走行時)	2.5 (10km/h走行時)	2.5
98 ～ 147 (10 ～ 15)	98 ～ 147 (10 ～ 15)	1t系: 170-190 (17-19) 2t系: 140-160 (14-16)	2/2.5t 147～196 (15～20) 3.0t 196～245 (20～25)	2.5t 147～196 (15～20) 3.0t 196～245 (20～25)	285～500 (29～51)
20	20	20	20	20	20
―	―	―	―	―	0.3～0.4
―	―	1t系: 254.0 2t系: 279.4	2/2.5t: 279.4 3.0t: 317.5	2.5t: 279.4 3.0t: 317.5	317.5
―	―	1t系: 256.0 2t系: 281.4	2/2.5t 281.4 3.0t 319.5	2.5t 281.4 3.0t 319.5	319.0
―	―	1t系: 3.9 2t系: 5.1	2/2.5t: 5.1 3.0t: 5.7	2.5t: 5.1 3.0t: 5.7	5.6
―	―	1.5	2.0	2.0	1.0
―	―	1t系: 176～235 (18～24) 2t系: 157～206 (16～21)	157 ～ 196 (16 ～ 20)	157 ～ 196 (16 ～ 20)	255～306 (26.0～31.2)
2.32～2.47	2.32～2.47		―	―	―
2.1	2.1		―	―	―
1.5/1.75t: 35 2.0t: 36	1.5/1.75t: 35	1.5t(STD): 35 1.8t(STD): 38 2.0t(STD): 40	2/2.5t: 40.0 3.0t: 45.0	2.5t: 40.0 3.0t: 45.0	50
1.5t: 30 1.75t: 33 2.0t: 32.5	1.5t: 30 1.75t: 33	1.5t(STD): 32 1.8t(STD): 35 2.0t(STD): 37	2/2.5t: 36.0 3.0t: 39.5	2.5t: 36.0 3.0t: 39.5	3.5t: 46 4.0t: 47
35	35	15	35	35	35
15	15	10	15	15	15
1t系: 270.0 / 17 2t車: 323.9 / 17	270.0 / 17	1t系: 317.5 / 20 2t車: 381.0 / 20	2/2.5t: 323.9 / 17 3.0t: 539.8 / 17	2.5t: 323.9 / 17 3.0t: 539.8 / 17	508.0 / 20
2	2	2	2	2	2
30 / 15	30 / 15	50 / 10	30 / 15	30 / 15	50 / 5
23 / 15	23 / 15	15 / 5	26 / 15	26 / 15	22 / 5
17.1 ～ 18.1 (174 ～ 185)	17.1 ～ 18.1 (174 ～ 185)	1.5t: 13.7 (140) 1.8/2t: 15.7 (160)	18.1 ～ 18.6 (185 ～ 190)	18.1 ～ 18.6 (185 ～ 190)	18.2 (185)
17.1 ～ 18.1 (174 ～ 185)	17.1 ～ 18.1 (174 ～ 185)	1.5t: 13.7 (140) 1.8/2t: 15.7 (160)	18.1 ～ 18.6 (185 ～ 190)	18.1 ～ 18.6 (185 ～ 190)	16.2 (165)
6か月又は1200H	6か月又は1200H	6か月又は1200H	6か月又は1200H	6か月又は1200H	6か月又は1200H
6か月又は1200H	6か月又は1200H	6か月又は1200H	6か月又は1200H	6か月又は1200H	初回6か月又は1200H 12か月又は2400H
6か月又は1200H	6か月又は1200H	6か月又は1200H	6か月又は1200H	6か月又は1200H	6か月又は1200H

コマツ

適用範囲		最大荷重 t				1.0～1.5	1.0～1.8
		型式				FB09/10/13/15RS(F)-15 FB10～15RW-15, FB10～15RP-15	FB10/13/14/15/18RL(F)-15
		適用号機				150001	150001
区分	検査箇所	適用項目 ※測定条件、方法			単位	検査基準値	
原動機（モーター）	モーター	ブラシ寸法	ドライブモーター	基準値	mm		
				許容限度	mm		
			ポンプモーター	基準値	mm		
				許容限度	mm		
			パワーステモーター	基準値	mm		
				許容限度	mm	13	13
		ブラシのバネ力基準値	ドライブモーター		N (kgf)		
			ポンプモーター		N (kgf)		
			パワステモーター		N (kgf)	2.5 (0.25)	2.5 (0.25)
	バッテリー	各電槽の電圧（充電後）			V	2 以上	2 以上
	電流制御装置	走行用モーター最大電流値			A	317 ～ 351	317 ～ 351
		荷役用モーター最大電流値			A	319 ～ 390	319 ～ 390
	充電装置	電圧検出リレーの作動電圧			V	マイコン制御	マイコン制御
	ヒューズ	走行･荷役主回路用			A	325	325
		荷役主回路用			A	（走行・荷役共通）	（走行・荷役共通）
		パワステ回路用			A	40	40
		充電器一次側			A	9.2（バッテリー容量165Ah） 13.5（バッテリー容量201～280Ah） 19（バッテリー容量300～400Ah）	13.5（バッテリー容量201～280Ah） 19（バッテリー容量300～400Ah）
		充電器二次側			A	―	―
		制御（操作）回路用			A	10	10
		電装品回路用			A	10	10
走行装置	クリップボルト ハブボルト ハブナット の締付けトルク	フロント	ロード		Nm (kgf-m)	1.0～4.0 (0.1～0.4)	1.0～4.0 (0.1～0.4)
		リヤ	ドライブ		Nm (kgf-m)	98～123 (10～12.5)	98～123 (10～12.5)
			キャスタ		Nm (kgf-m)	157～196 (16～20)	―
操縦装置	ハンドル	回転方向の遊び			mm	10～20	10～20
	かじ取り車輪	旋回半径			mm	0.9t: 1260 1.0t: 1325 1.35t: 1465 1.5t: 1560	1.0t: 1325 1.25/1.35t: 1465 1.5t: 1560 1.8t: 1715
	パワステアリング装置	リリーフセット圧			MPa (kg/cm²)	―	―

2.0～3.0			
FR20S/25S/30S-1			
R2B-03177～			
検　　査　　基　　準　　値			
－			
－			
27			
15			
20			
9			
－			
12 (1.2)			
7 (0.7)			
2以上			
－			
460			
57～58			
500			
(走行・荷役共通)			
40			
20			
100			
5			
10			
68～82 (6.9～8.4)			
106～127 (11～13)			
71～86 (7.3～8.8)			
35～70			
2.0t: 1630～1780 2.5t: 1805～1955 3.0t: 1905～2055			
－			

コマツ

適用範囲		最大荷重 t			1.0～1.5	1.0～1.8
		型式			FB09/10/13/15RS(F)-15 FB10/13/15RW-15	FB10/13/14/15/18RL(F)-15 FB10/13/15RP-15
		適用号機			150001	150001
区分	検査箇所	適用項目 ※測定条件、方法		単位	検査基準値	
制動装置	ブレーキペダル	ブレーキペダルの遊び		mm	0～10	0～10
		ブレーキペダル高さ		mm	60～70	60～70
		フートブレーキ制動能力	無負荷	m以下	5	5
			負荷	m以下	2.5	2.5
	駐車ブレーキ	レバー操作力		N (kgf)	―	―
		駐車ブレーキ制動能力	無負荷	停止勾配%	20	20
	フロントブレーキドラム及びブレーキシュー	ドラムとライニングのすき間		mm		
		ブレーキドラム	基準内径	mm		
			修正限度	mm		
		ブレーキライニング	基準厚さ	mm		
			許容限度	mm		
	ディスクブレーキ	カムとアジャストスクリュウのすき間		mm	0	0
		パッドとディスクホイールのすき間		mm	―	―
		スプリング取付け長さ		mm	120	120
		ブレーキパッド	基準厚さ	mm	11	11
			許容限度	mm	4	4
荷役装置	フォーク	厚さ	基準厚さ	mm	35	1.0～1.5t: 35 1.8t: 38
		摩耗	許容限度	mm	0.9t: 30 1.0～1.5t: 31	1.0～1.5t: 31 1.8t: 35
		先端の開き	許容限度	mm	35	35
		先端の高さの差	許容限度	mm	15	15
	チェーン	長さ	基準値	mm/リンク数	270.0	270.0
		伸び	許容限度	%	2	2
油圧装置	自然降下	内マストの自然降下量		mm/分	30以内/15	30以内/15
	自然前傾	ティルトシリンダーロッドの縮み量		mm/分	10以内/5	10以内/5
	操作弁リリーフ圧	リフト		MPa (kgf/cm²)	16.7 (170)	16.7 (170)
		ティルト		MPa (kgf/cm²)	16.7 (170)	16.7 (170)
給油脂	給油脂および油の交換	油圧装置		月又は時間	6か月又は1200H	6か月又は1200H
		トランスミッション、ディファレンシャル、終減速、ステアリング		月又は時間	6か月又は1200H	6か月又は1200H

2.0～3.0			
FR20S～FR30S-1			
R2B-03177～			
検　査　基　準　値			
0			
99±5			
5			
2.5			
―			
20%			
―			
―			
―			
―			
―			
0			
―			
2.0t:　95±1 2.5/3t: 91±1			
11			
4			
2/2.5t: 40, 3t: 45			
2t:　36 2.5t: 37 3t:　40			
15			
10			
(2/2.5t) 286/15,(3t) 381/15			
2			
50以内/5			
20以内/5			
17.7 (180)			
17.7 (180)			
6か月又は1200H			
12か月又は2400H			

住友ナコフォークリフト

適用範囲		最大荷重 t			0.9～1.5	1.75～2.0
		型式			03FG/FL/FT09～15PXⅢ	03FG/FL/FT18～20PXⅢ
		適用号機				
区分	検査箇所	適用項目 ※測定条件、方法		単位	検査基準値	
エンジン	エンジン本体	エンジン回転速度	アイドル	min^{-1}	700±50	700±50
			無負荷最高回転数	min^{-1}	2700+100以下	2700+100以下
		弁すき間	吸気弁	mm	0.38±0.03（暖機時）	0.38±0.03（暖機時）
			排気弁	mm	0.38±0.03（暖機時）	0.38±0.03（暖機時）
		圧縮圧力（基準値）		MPa (kgf/cm2) /min-1	1.45(14.8)/250	1.45(14.8)/250
		圧縮圧力（限度）		MPa (kgf/cm2) /min-1	各気筒間差 0.1(1.0)/300以下	各気筒間差 0.1(1.0)/300以下
	冷却装置	ファン駆動ベルトの張り		たわみ量 mm	11～13	11～13
		※ベルト押しつけ		N (kgf)	98±5 (10±0.5)	98±5 (10±0.5)
	点火装置	点火時期（基準値）		BTDC° / min^{-1}	0±2/700 電子制御	0±2/700 電子制御
動力伝達装置	クラッチ	クラッチペダルの遊び		mm	―	―
	トルコン及びトランスミッション	インチングペダルの遊び		mm	2.5～7.5	2.5～7.5
走行装置	タイヤ空気圧	フロント	シングル	kPa (kgf/cm^2)	850～900 (8.5～9.0)	700～750 (7.0～7.5)
			ダブル	kPa (kgf/cm^2)	―	―
		リヤ		kPa (kgf/cm^2)	700～750 (7.0～7.5)	700～750 (7.0～7.5)
	ハブナット	フロント	シングル ダブル	Nm (kgf-m)	196～216 (20～22)	196～216 (20～22)
		リヤ	合せリム	Nm (kgf-m)	98～123 (10～12)	98～123 (10～12)
			サイドリングリム	Nm (kgf-m)	―	―
		ドライブシャフト取付ボルト (アクスルシャフトセットボルト)		Nm (kgf-m)	59～70 (6.0～7.1)	59～70 (6.0～7.1)
	リム合せボルト	フロント		Nm (kgf-m)	71～85 (7.2～8.7)	―
		リヤ		Nm (kgf-m)	71～85 (7.2～8.7)	114～136 (11.6～13.9)
	リヤアクスル	センターピン	基準値	mm	46×62(楕円)	46×62(楕円)
			許容限度	mm	―	―
		センターピンブシュ	許容限度	mm	―	―
		スラストすき間	許容限度	mm	―	―
操縦装置	ハンドル	回転方向の遊び		mm	20～40	20～40
	かじ取り車輪	キャンバ		deg	0	0
		旋回半径		mm	〈0.9t〉 1915-150 以上 〈1.0t〉 1915-150 以上 〈1.35t〉 1950-150 以上 〈1.5t〉 1960-150 以上	〈1.75t〉 1995-150 以上 〈2.0t〉 2030-150 以上
		タイヤ切れ角(内輪)		deg	84.5+2 以下	84.5+2 以下
	パワステアリング装置	リリーフセット圧		MPa (kgf/cm^2)	8.4以下 (86)	8.4以下 (86)

2.0～2.5	3.0	3.5	3.5
11FG/FL/FT20～25PXⅢ	13FG/FL/FT30PXⅢ	13FG/FL/FT35PXⅢ	21FL/FT35PXI
検　　査　　基　　準　　値			
700±50	700±50	700±50	700±50
2700+100以下	2700+100以下	2700+100以下	2450±50
0.38±0.03（暖機時）	0.38±0.03（暖機時）	0.38±0.03（暖機時）	0.35
0.38±0.03（暖機時）	0.38±0.03（暖機時）	0.38±0.03（暖機時）	0.35
(K21/GK21)1.45(14.8)/250 (K25/GK25)1.51(15.4)/250	1.51(15.4)/250	1.51(15.4)/250	1.04(10.6)/200
各気筒間差 0.1(1.0)/300以下	各気筒間差 0.1(1.0)/300以下	各気筒間差 0.1(1.0)/300以下	0.89(9.1)/200以下
11～13	11～13	11～13	調整時:13～15 新品時:10～12
98±5 (10±0.5)	98±5 (10±0.5)	98±5 (10±0.5)	98(10)
0±2/700 電子制御	0±2/700 電子制御	0±2/700 電子制御	10±2/700
—	—	—	-
2.5～7.5	2.5～7.5	2.5～7.5	0～3
850～900 (8.5～9.0)	850～900 (8.5～9.0)	—	標準:700(7.0) ﾜｲﾄﾞ:800(8.0)
700～750 (7.0～7.5)	700～750 (7.0～7.5)	—	700(7.0)
700～750 (7.0～7.5)	700～750 (7.0～7.5)	—	700(7.0)
440～490 (45～49)	440～490 (45～49)	440～490 (45～49)	539～627(55～64)
157～188 (16～19)	157～188 (16～19)	—	265～325(27～33)
—	—	157～188 (16～19)	-
90～108 (9.2～11.0)	90～108 (9.2～11.0)	90～108 (9.2～11.0)	110～150(11.2～15.3)
177～212 (18.0～21.6)	—	—	-
71～85 (7.2～8.7)	114～136 (11.6～13.9)	—	157～196(16～20)
46×62(楕円)	46×62(楕円)	46×62(楕円)	-
—	—	—	-
—	—	—	-
—	—	—	-
20～40	20～40	20～40	30以下
0	0	0	0
〈2.0t〉 2185-150 以上 〈2.5t〉 2245-150 以上	2365-150 以上	2415-150 以上	2720
84.5+2 以下	84.5+2 以下	84.5+2 以下	-
8.4以下 (86)	8.4以下 (86)	8.4以下 (86)	12.3(12)

住友ナコフォークリフト

適用範囲		最大荷重 t			0.9～1.5	1.75～2.0
		型式			03FG/FL/FT09～15PXⅢ	03FG/FL/FT18～20PXⅢ
		適用号機				
区分	検査箇所	適用項目 ※測定条件、方法		単位	検査基準値	
制動装置	ブレーキペダル	ブレーキペタルの遊び		mm	2.5～7.5	2.5～7.5
		ペダルと床板のすき間(踏込み時)		mm	46以上	24以上
		フットブレーキ制動能力	無負荷	m以下	5	5
			負荷	m以下	2.5	2.5
	駐車ブレーキ	トグル式:レバー操作力 ペダル式:ペダル操作力 レバー式:ノッチ数		N (kgf) ノッチ	88～500 (8.9～51)	107～500 (10.9～51)
		駐車ブレーキ制動能力	無負荷	停止勾配%	20以上	20以上
			負荷	停止勾配%	―	―
			制動力	kgf	950以上	950以上
	ブレーキドラム及びブレーキシュー	ドラムとライニングのすき間		mm	0.3～0.4	0.3～0.4
		ブレーキドラム	基準内径	mm	254	254
			修正限度	mm	255.5	255.5
		ブレーキライニング	基準厚さ	mm	5.7	5.7
			許容限度	mm	1.5	1.5
	バックプレート	バックプレートの締付けトルク		Nm (kgf-m)	152～182 (15.5～18.6)	152～182 (15.5～18.6)
	湿式ディスクブレーキ	ブレーキディスク	基準厚さ	mm	―	―
			許容限度	mm	―	―
荷役装置	フォーク	厚さ	基準厚さ	mm	35	〈1.75t〉 35 〈2.0t〉 40
		摩耗	許容限度	mm	〈0.9-1.0t〉31 〈1.35-1.5t〉32	〈1.75t〉 33 〈2.0t〉 36
		先端の開き	許容限度	mm	35以内	35以内
		先端の高さの差	許容限度	mm	15以内	15以内
	チェーン	長さ	基準値	mm/リンク数	286/15	286/15
		伸び	許容限度	%	2	2
油圧装置	自然降下	内マストの自然降下量		mm/分	50以内/5	50以内/5
	自然前傾	ティルトシリンダーロッドの伸び量		mm/分	17.5以内/5	17.5以内/5
	操作弁リリーフ圧	リフト		Mpa (kgf/cm²)	18.6以下 (190)	18.6以下 (190)
		ティルト		Mpa (kgf/cm²)		
給油脂	給油脂及び油の交換	エンジン		月又は時間	初回1ヶ月又は200H 2ヶ月又は500H	初回1ヶ月又は200H 2ヶ月又は500H
		油圧装置		月又は時間	6ヶ月又は1200H	6ヶ月又は1200H
		トルコン		月又は時間	6ヶ月又は1200H	6ヶ月又は1200H
		トランスミッション、ディファレンシャル、終減速		月又は時間	初回6ヶ月又は1200H 12ヶ月又は2400H	初回6ヶ月又は1200H 12ヶ月又は2400H
		ブレーキ		月又は時間	6ヶ月又は1200H	6ヶ月又は1200H

2.0～2.5	3.0	3.5	3.5
11FG/FL/FT20～25PXⅢ	13FG/FL/FT30PXⅢ	13FG/FL/FT35PXⅢ	21FL/FT35PXI
検　査　基　準　値			
2.5～7.5	2.5～7.5	2.5～7.5	3.0～5.9
24以上	24以上	24以上	インチングペダルの高さ：120
5	5	5	5
2.5	2.5	2.5	2.5
193～500 (19.6～51)	241～500 (24.5～51)	275～500 (28～51)	245～295(25～30)
20以上	20以上	20以上	20
―	―	―	15
950以上	1260以上	1260以上	―
0.4～0.6	0.4～0.6	0.4～0.6	0.25～0.4
310	310	310	317.5～317.7
312	312	312	318.5
5.7	5.7	5.7	6
1.5	1.5	1.5	3
255～306 (26.0～31.2)	255～306 (26.0～31.2)	255～306 (26.0～31.2)	98～118(10～12)
―	―	―	-
―	―	―	-
40	45	50	50
〈2.0t〉 36 〈2.5t〉 37	40	46	43
35以内	35以内	35以内	10以内
15以内	15以内	15以内	0±5
286/15	381/15	381/15	25.4
2	2	2	3
50以内/5	50以内/5	50以内/5	100以内/10
22.5以内/5	22.5以内/5	22.5以内/5	54以内/10
18.6以下 (190)	18.6以下 (190)	21.1以下 (215) 前傾 16.2 (165)以下 後傾 21.1 (215)以下	19.6(200)
初回1ヶ月又は200H 2ヶ月又は500H	初回1ヶ月又は200H 2ヶ月又は500H	初回1ヶ月又は200H 2ヶ月又は500H	1ヶ月又は200H
6ヶ月又は1200H	6ヶ月又は1200H	6ヶ月又は1200H	12ヶ月又は2400H
6ヶ月又は1200H	6ヶ月又は1200H	6ヶ月又は1200H	6ヶ月又は1200H
初回6ヶ月又は1200H 12ヶ月又は2400H	初回6ヶ月又は1200H 12ヶ月又は2400H	初回6ヶ月又は1200H 12ヶ月又は2400H	12ヶ月又は2400H
6ヶ月又は1200H	6ヶ月又は1200H	6ヶ月又は1200H	12ヶ月又は2400H

住友ナコフォークリフト

適用範囲		最大荷重 t			4.0	4.5
		型式			21FL/FT40PXI	21FL/FT45PXI
		適用号機				
区分	検査箇所	適用項目 ※測定条件、方法		単位	検査基準値	
エンジン	エンジン本体	エンジン回転速度	アイドル	min^{-1}	700±50	700±50
			無負荷最高回転数	min^{-1}	2450±50	2450±50
		弁すき間	吸気弁	mm	0.35	0.35
			排気弁	mm	0.35	0.35
		圧縮圧力（基準値）		MPa/min^{-1} (kgf/cm^2)	1.04(10.6)/200	1.04(10.6)/200
		圧縮圧力（限度）		MPa/min^{-1} (kgf/cm^2)	0.89(9.1)/200以下	0.89(9.1)/200以下
	冷却装置	ファン駆動ベルトの張り		たわみ量 mm	調整時:13～15 新品時:10～12	調整時:13～15 新品時:10～12
		※ベルト押しつけ		N (kgf)	98(10)	98(10)
	点火装置	点火時期（基準値）		BTDC°/min^{-1}	10±2/700	10±2/700
動力伝達装置	クラッチ	クラッチペダルの遊び		mm	－	－
	トルコン及びトランスミッション	インチングペダルの遊び		mm	0～3	0～3
走行装置	タイヤ空気圧	フロント	シングル	kPa (kgf/cm^2)	800(8.0)	800(8.0)
			ダブル	kPa (kgf/cm^2)	700(7.0)	700(7.0)
		リヤ		kPa (kgf/cm^2)	700(7.0)	1000(10)
	ハブナット	フロント	シングル ダブル	Nm (kgf-m)	539～627(55～64)	539～627(55～64)
		リヤ	合せリム	Nm (kgf-m)	265～325(27～33)	265～325(27～33)
			サイドリングリム	Nm (kgf-m)	－	－
		ドライブシャフト取付ボルト(アクスルシャフトセットボルト)		Nm (kgf-m)	110～150(11.2～15.3)	110～150(11.2～15.3)
	リム合せボルト	フロント		Nm (kgf-m)	－	－
		リヤ		Nm (kgf-m)	157～196(16～20)	－
	リヤアクスル	センターピン	基準値	mm	－	－
			許容限度	mm	－	－
		センターピンブシュ	許容限度	mm	－	－
		スラストすき間	許容限度	mm	－	－
操縦装置	ハンドル	回転方向の遊び		mm	30以下	30以下
	かじ取り車輪	キャンバ		deg	0	0
		旋回半径		mm	2750	2800
		タイヤ切れ角(内輪)		deg	－	－
	パワステアリング装置	リリーフセット圧		MPa (kgf/cm^2)	12.3(12)	12.3(12)

5.0			
24FL/FT50PXI			
検　査　基　準　値			
700±50			
2450±50			
0.35			
0.35			
1.04(10.6)/200			
0.89(9.1)/200以下			
調整時:13～15 新品時:10～12			
98(10)			
10±2/700			
−			
0～3			
800(8.0)			
700(7.0)			
1000(10)			
539～627(55～64)			
265～325(27～33)			
−			
110～150(11.2～15.3)			
−			
−			
−			
−			
−			
−			
30以下			
0			
2935			
−			
12.3(12)			

住友ナコフォークリフト

適用範囲		最大荷重 t			4.0	4.5
		型式			21FL/FT40PXI	21FL/FT45PXI
		適用号機				
区分	検査箇所	適用項目 ※測定条件、方法		単位	検査基準値	
制動装置	ブレーキペダル	ブレーキペタルの遊び		mm	3.0～5.9	3.0～5.9
		ペダルと床板のすき間(踏込み時)		mm	インチングペダルの高さ：120	インチングペダルの高さ：120
		フットブレーキ制動能力	無負荷	m以下	5	5
			負荷	m以下	2.5	2.5
	駐車ブレーキ	トグル式:レバー操作力 ペダル式:ペダル操作力 レバー式:ノッチ数		N (kgf) ノッチ	245～295(25～30)	245～295(25～30)
		駐車ブレーキ制動能力	無負荷	停止勾配%	20	20
			負荷	停止勾配%	15	15
			制動力	kgf	－	－
	ブレーキドラム及びブレーキシュー	ドラムとライニングのすき間		mm	0.25～0.4	0.4～0.6
		ブレーキドラム	基準内径	mm	317.5～317.7	317.5～317.7
			修正限度	mm	318.5	318.5
		ブレーキライニング	基準厚さ	mm	6	10
			許容限度	mm	3	4.2
	バックプレート	バックプレートの締付けトルク		Nm (kgf-m)	98～118(10～12)	158～214(16.1～21.8)
	湿式ディスクブレーキ	ブレーキディスク	基準厚さ	mm	－	－
			許容限度	mm	－	－
荷役装置	フォーク	厚さ	基準厚さ	mm	50	55
		摩耗	許容限度	mm	45	48
		先端の開き	許容限度	mm	10以内	10以内
		先端の高さの差	許容限度	mm	0±5	0±5
	チェーン	長さ	基準値	mm/リンク数	25.4	25.4
		伸び	許容限度	%	3	3
油圧装置	自然降下	内マストの自然降下量		mm/分	100以内/10	100以内/10
	自然前傾	ティルトシリンダーロッドの伸び量		mm/分	54以内/10	54以内/10
	操作弁リリーフ圧	リフト		Mpa (kgf/cm²)	19.6(200)	19.6(200)
		ティルト		Mpa (kgf/cm²)		
給油脂	給油脂及び油の交換	エンジン		月又は時間	1ヶ月又は200H	1ヶ月又は200H
		油圧装置		月又は時間	12ヶ月又は2400H	12ヶ月又は2400H
		トルコン		月又は時間	6ヶ月又は1200H	6ヶ月又は1200H
		トランスミッション、ディファレンシャル、終減速		月又は時間	12ヶ月又は2400H	12ヶ月又は2400H
		ブレーキ		月又は時間	12ヶ月又は2400H	12ヶ月又は2400H

5.0			
24FL/FT50PXI			
検　　査　　基　　準　　値			
3.0～5.9			
インチングペダルの高さ：120			
5			
2.5			
245～295(25～30)			
20			
15			
－			
0.4～0.6			
317.5～317.7			
318.5			
10			
4.2			
158～214(16.1～21.8)			
－			
－			
60			
53			
10以内			
0±5			
31.75			
3			
100以内/10			
54以内/10			
19.6(200)			
1ヶ月又は200H			
12ヶ月又は2400H			
6ヶ月又は1200H			
12ヶ月又は2400H			
12ヶ月又は2400H			

住友ナコフォークリフト

適用範囲		最大荷重 t			2.0～2.5	3.0
		型式			11FD20～25PXⅢ	13FD30PXⅢ
		適用号機				
区分	検査箇所	適用項目 ※測定条件、方法		単位	検査基準値	
エンジン	エンジン本体	エンジン回転速度	アイドル	min^{-1}	800±50	800±50
			無負荷最高回転数	min^{-1}	2400+100以下	2400+100以下
		弁すき間	吸気弁	mm	0.18～0.22（冷間時）	0.18～0.22（冷間時）
			排気弁	mm	0.18～0.22（冷間時）	0.18～0.22（冷間時）
		圧縮圧力（基準値）		MPa (kgf/cm²) /min^{-1}	2.95～3.23(30～33)/290	2.95～3.23(30～33)/290
		圧縮圧力（限度）		MPa (kgf/cm²) /min^{-1}	2.35(24)/290 又は各気筒間差10%	2.35(24)/290 又は各気筒間差10%
	冷却装置	ファン駆動ベルトの張り		たわみ量 mm	13.5～14.5	13.5～14.5
		※ベルト押しつけ		N (kgf)	98±5 (10±0.5)	98±5 (10±0.5)
	燃料装置	ノズルの噴射開始圧力		MPa (kgf/cm²)	電子制御	電子制御
		ノズルの噴射時期		BTDC°	電子制御	電子制御
動力伝達装置	クラッチ	クラッチペダルの遊び		mm	－	－
	トルコン及びトランスミッション	インチングペダルの遊び		mm	2.5～7.5	2.5～7.5
走行装置	タイヤ空気圧	フロント	シングル	kPa (kgf/cm²)	850～900 (8.5～9.0)	850～900 (8.5～9.0)
			ダブル	kPa (kgf/cm²)	700～750 (7.0～7.5)	700～750 (7.0～7.5)
		リヤ		kPa (kgf/cm²)	700～750 (7.0～7.5)	700～750 (7.0～7.5)
	ハブナット	フロント	シングル ダブル	Nm (kgf-m)	440～490 (45～49)	440～490 (45～49)
		リヤ	合せリム	Nm (kgf-m)	157～188 (16～19)	157～188 (16～19)
			サイドリングリム	Nm (kgf-m)	－	－
		ドライブシャフト取付ボルト又はナット		Nm (kgf-m)	90～108 (9.2～11.0)	90～108 (9.2～11.0)
	リム合せボルト	フロント		Nm (kgf-m)	177～212 (18.0～21.6)	－
		リヤ		Nm (kgf-m)	71～85 (7.2～8.7)	114～136 (11.6～13.9)
	リヤアクスル	センターピン	基準値	mm	46×62(楕円)	46×62(楕円)
			許容限度	mm	－	－
		センターピンブシュ	許容限度	mm	－	－
		スラストすき間	許容限度	mm	－	－
操縦装置	ハンドル	回転方向の遊び		mm	20～40	20～40
	かじ取り車輪	キャンバ		deg	0	0
		旋回半径		mm	〈2.0t〉 2185-150 以上 〈2.5t〉 2245-150 以上	2365-150 以上
		タイヤ切れ角		deg	84.5+2 以下	84.5+2 以下
	パワステアリング装置	リリーフセット圧		MPa (kgf/cm²)	8.4以下 (86)	8.4以下 (86)

3.5	4.0	3.5～4.0	4.5～5.0
13FD35PXⅢ	15FD40PXⅢ	22FD35～40PXⅢ	21FD45～50PXⅢ
検　　査　　基　　準　　値			
800±50	800±50	800±50	800±50
2400+100以下	2400+100以下	2200+100以下	2200+100以下
0.18～0.22（冷間時）	0.18～0.22（冷間時）	0.23～0.27（冷間時）	0.23～0.27（冷間時）
0.18～0.22（冷間時）	0.18～0.22（冷間時）	0.23～0.27（冷間時）	0.23～0.27（冷間時）
2.95～3.23(30～33)/290	2.95～3.23(30～33)/290	3.09～3.28(32～33)/250	3.09～3.28(32～33)/250
2.35(24)/290 又は各気筒間差10%	2.35(24)/290 又は各気筒間差10%	2.41(25)/250	2.41(25)/250
13.5～14.5	13.5～14.5	10～12	10～12
98±5 (10±0.5)	98±5 (10±0.5)	98±5 (10±0.5)	98±5 (10±0.5)
電子制御	電子制御	電子制御	電子制御
電子制御	電子制御	電子制御	電子制御
—	—	—	—
2.5～7.5	2.5～7.5	1.5～3.0	1.5～3.0
—	850-900 (8.5-9.0)	900～950 (9.0～9.5)	800～850 (8.0～8.5)
—	700-750 (7.0-7.5)	700～750 (7.0～7.5)	700～750 (7.0～7.5)
—	700-750 (7.0-7.5)	850～900 (8.5～9.0)	850～900 (8.5～9.0)
440～490 (45～49)	440～490 (45～50)	610～680 (62～69)	610～680 (62～69)
—	440～490 (45～50)	—	
157～188 (16～19)	—	610～680 (62～69)	610～680 (62～69)
90～108 (9.2～11.0)	90～108 (9.2～11.0)	90-99 (9.2～10.0)	90-99 (9.2～10.0)
—	—	—	—
—	177～212 (18.0～21.6)	—	—
46×62(楕円)	56×76(楕円)	51×76(楕円)	51×76(楕円)
—	—	—	—
—	—	—	—
—	—	—	—
20～40	20～40	20～40	20～40
0	0	0	0
2415-150　以上	2495-200　以上	〈3.5t〉2590-200　以上 〈4.0t〉2630-200　以上	〈4.5t〉2840-200　以上 〈5.0t〉2885-200　以上
84.5+2　以下	84.5+2　以下	80+2　以下	80+2　以下
8.4以下 (86)	12.4以下 (126)	12.7以下 (130)	12.7以下 (130)

住友ナコフォークリフト

適用範囲		最大荷重 t			2.0～2.5	3.0
		型式			11FD20～25PXⅢ	13FD30PXⅢ
		適用号機				
区分	検査箇所	適用項目 ※測定条件、方法		単位	検査基準値	
制動装置	ブレーキペダル	ブレーキペタルの遊び		mm	2.5～7.5	2.5～7.5
		ペダルと床板のすき間（踏込み時）		mm	24以上	24以上
		フットブレーキ制動能力	無負荷	m以下	5	5
			負荷	m以下	2.5	2.5
	駐車ブレーキ	トグル式:レバー操作力 ペダル式:ペダル操作力 レバー式:ノッチ数		N (kgf) ノッチ	193～500 (19.6～51)	241～500 (24.5～51)
		駐車ブレーキ制動能力	無負荷	停止勾配%	20以上	20以上
			負荷	停止勾配%	―	―
			制動力	kgf	950以上	1260以上
	ブレーキドラム及びブレーキシュー	ドラムとライニングのすき間		mm	0.4～0.6	0.4～0.6
		ブレーキドラム	基準内径	mm	310	310
			修正限度	mm	312	312
		ブレーキライニング	基準厚さ	mm	5.7	5.7
			許容限度	mm	1.5	1.5
	バックプレート	バックプレートの締付けトルク		Nm (kgf-m)	255～306 (26.0～31.2)	255～306 (26.0～31.2)
	湿式ディスクブレーキ	ブレーキディスク	基準厚さ	mm	―	―
			許容限度	mm	―	―
荷役装置	フォーク	厚さ	基準厚さ	mm	40	45
		摩耗	許容限度	mm	〈2.0t〉 36 〈2.5t〉 37	40
		先端の開き	許容限度	mm	35以内	35以内
		先端の高さの差	許容限度	mm	15以内	15以内
	チェーン	長さ	基準値	mm/リンク数	286/15	381/15
		伸び	許容限度	%	2	2
油圧装置	自然降下	内マストの自然降下量		mm/分	50以内/5	50以内/5
	自然前傾	ティルトシリンダーロッドの伸び量		mm/分	22.5以内/5	22.5以内/5
	操作弁リリーフ圧	リフト		Mpa (kgf/cm²)	18.6以下 (190)	18.6以下 (190)
		ティルト		Mpa (kgf/cm²)		
給油脂	給油脂及び油の交換	エンジン		月又は時間	初回1週間又は50H 2ヶ月又は400H	初回1週間又は50H 2ヶ月又は400H
		油圧装置		月又は時間	6ヶ月又は1200H	6ヶ月又は1200H
		トルコン		月又は時間	6ヶ月又は1200H	6ヶ月又は1200H
		トランスミッション、ディファレンシャル、終減速		月又は時間	初回6ヶ月又は1200H 12ヶ月又は2400H	初回6ヶ月又は1200H 12ヶ月又は2400H
		ブレーキ		月又は時間	6ヶ月又は1200H	6ヶ月又は1200H

3.5	4.0	3.5～4.0	4.5～5.0
13FD35PXⅢ	15FD40PXⅢ	22FD35～40PXⅢ	21FD45～50PXⅢ
検　査　基　準　値			
2.5～7.5	2.5～7.5	1.5～3.0	1.5～3.0
24以上	46以上	16以上	16以上
5	5	5	5
2.5	2.5	2.5	2.5
275～500 (28～51)	324～500 (33～51)	310～500 (32～51)	310～500 (32～51)
20以上	20以上	20以上	20以上
—	—	—	—
1260以上	1490以上	1600以上	1600以上
0.4～0.6	0.4～0.6	—	—
310	317.5	—	—
312	319.5	—	—
5.7	5.62	—	—
1.5	1.5	—	—
255～306 (26.0～31.2)	255～306 (26.0～31.2)	—	—
—	—	5.70±0.05	5.70±0.05
—	—	—	—
50	50	50	60
46	47	〈3.5t〉46 〈4.0t〉47	〈4.5t〉54 〈5.0t〉55
35以内	35以内	35以内	35以内
15以内	15以内	15以内	15以内
381/15	381/15	381/15	381/15
2	2	2	2
50以内/5	50以内/5	50以内/5	50以内/5
22.5以内/5	22.5以内/5	20以内/5	20以内/5
21.1以下 (215)	21.1 以下 (215)	21.1以下 (215)	21.1以下 (215)
前傾 16.2(165) 以下 後傾 21.1(215)	前傾 16.2 (165)以下 後傾 21.1 (215)以下	18.1以下 (185)	18.1以下 (185)
初回1週間又は50H 2ヶ月又は400H	初回1週間又は50H 2ヶ月又は400H	初回1週間又は50H 2ヶ月又は500H	初回1週間又は50H 2ヶ月又は500H
6ヶ月又は1200H	6ヶ月又は1200H	12ヶ月又は2400H	12ヶ月又は2400H
6ヶ月又は1200H	6ヶ月又は1200H	12ヶ月又は2400H	12ヶ月又は2400H
初回6ヶ月又は1200H 12ヶ月又は2400H	初回6ヶ月又は1200H 12ヶ月又は2400H	12ヶ月又は2400H	12ヶ月又は2400H
6ヶ月又は1200H	6ヶ月又は1200H	12ヶ月又は2400H	12ヶ月又は2400H

住友ナコフォークリフト

適用範囲		最大荷重 t			3.0～4.0	
		型式			97SLD30～40	
		適用号機				
区分	検査箇所	適用項目 ※測定条件、方法		単位	検査基準値	
エンジン	エンジン本体	エンジン回転速度	アイドル	min^{-1}	800±50	
			無負荷最高回転数	min^{-1}	2400+100以下	
		弁すき間	吸気弁	mm	0.18～0.22（冷間時）	
			排気弁	mm	0.18～0.22（冷間時）	
		圧縮圧力（基準値）		MPa (kgf/cm²) /min^{-1}	3.09～3.28(32～33)/250	
		圧縮圧力（限度）		MPa (kgf/cm²) /min^{-1}	2.35(24)/290 又は各気筒間差10%	
	冷却装置	ファン駆動ベルトの張り		たわみ量 mm	13.5～14.5	
		※ベルト押しつけ		N (kgf)	98±5 (10±0.5)	
	燃料装置	ノズルの噴射開始圧力		MPa (kgf/cm²)	電子制御	
		ノズルの噴射時期		BTDC°	電子制御	
動力伝達装置	クラッチ	クラッチペダルの遊び		mm	－	
	トルコン及びトランスミッション	インチングペダルの遊び		mm	－	
走行装置	タイヤ空気圧	フロント	シングル	kPa (kgf/cm²)	700～750 (7.0～7.5)	
			ダブル	kPa (kgf/cm²)	－	
		リヤ		kPa (kgf/cm²)	700～750 (7.0～7.5)	
	ハブナット	フロント	シングルダブル	Nm (kgf-m)	397～485 (40～49)	
		リヤ	合せリム	Nm (kgf-m)	－	
			サイドリングリム	Nm (kgf-m)	397～485 (40～49)	
		ドライブシャフト取付ボルト又はナット		Nm (kgf-m)	90～108 (9.2～11.0)	
	リム合せボルト	フロント		Nm (kgf-m)	－	
		リヤ		Nm (kgf-m)	－	
	リヤアクスル	センターピン	基準値	mm	70(フロント)	
			許容限度	mm	69.5(フロント)	
		センターピンブシュ	許容限度	mm	71.5(フロント)	
		スラストすき間	許容限度	mm	0.1～0.6(フロント)	
操縦装置	ハンドル	回転方向の遊び		mm	20～40	
	かじ取り車輪	キャンバ		deg	0	
		旋回半径		mm	4100-200　以上	
		タイヤ切れ角(内輪)		deg	77+2　以下	
	パワステアリング装置	リリーフセット圧		MPa (kgf/cm²)	8.4以下 (86)	

検　　査　　基　　準　　値			

住友ナコフォークリフト

適用範囲		最大荷重 t			3.0～4.0	
		型式			97SLD30～40	
		適用号機				
区分	検査箇所	適用項目 ※測定条件、方法		単位	検査基準値	
制動装置	ブレーキペダル	ブレーキペタルの遊び		mm	3～6	
		ペダルと床板のすき間（踏込み時）		mm	30以上	
		フットブレーキ制動能力	無負荷	m以下	5	
			負荷	m以下	2.5	
	駐車ブレーキ	トグル式:レバー操作力 ペダル式:ペダル操作力 レバー式:ノッチ数		N (kgf) ノッチ	305～500 (31～51)	
		駐車ブレーキ制動能力	無負荷	停止勾配%	20以上	
			負荷	停止勾配%	―	
			制動力	kgf	<3.0t>1490以上 <4.0t>1560以上	
	ブレーキドラム及びブレーキシュー	ドラムとライニングのすき間		mm	0.4～0.6	
		ブレーキドラム	基準内径	mm	310	
			修正限度	mm	312	
		ブレーキライニング	基準厚さ	mm	5.7	
			許容限度	mm	1.5	
	バックプレート	バックプレートの締付けトルク		Nm (kgf-m)	255～306 (26.0～31.2)	
	湿式ディスクブレーキ	ブレーキディスク	基準厚さ	mm	―	
			許容限度	mm	―	
荷役装置	フォーク	厚さ	基準厚さ	mm	50	
		摩耗	許容限度	mm	<3.0t>45 <4.0t>47	
		先端の開き	許容限度	mm	35以内	
		先端の高さの差	許容限度	mm	15以内	
	チェーン	長さ	基準値	mm/リンク数	381/15	
		伸び	許容限度	%	2	
油圧装置	自然降下	内マストの自然降下量		mm/分	50以内/5	
	自然前傾	ティルトシリンダーロッドの伸び量		mm/分	29以内/5	
	操作弁リリーフ圧	リフト		Mpa (kgf/cm²)	21.1 以下 (215)	
		ティルト		Mpa (kgf/cm²)	21.1 以下 (215)	
給油脂	給油脂及び油の交換	エンジン		月又は時間	初回1週間又は50H 2ヶ月又は400H	
		油圧装置		月又は時間	6ヶ月又は1200H	
		トルコン		月又は時間	6ヶ月又は1200H	
		トランスミッション、ディファレンシャル、終減速		月又は時間	初回6ヶ月又は1200H 12ヶ月又は2400H	
		ブレーキ		月又は時間	6ヶ月又は1200H	

検　　査　　基　　準　　値			

住友ナコフォークリフト

適用範囲							
		最大荷重 t				0.9～1.5	1.75～2.0
		型式				41FB09～15P/PJXⅢ	41FB18～20P/PJXⅢ
		適用号機					
区分	検査箇所	適用項目 ※測定条件、方法			単位	検査基準値	
原動機（モーター）	モーター	ブラシ寸法	ドライブモーター	基準値	mm	―	―
				許容限度	mm	―	―
			ポンプモーター	基準値	mm	―	―
				許容限度	mm	―	―
			パワーステモーター	基準値	mm	―	―
				許容限度	mm	―	―
		ブラシのバネ力基準値	ドライブモーター		N (kgf)	―	―
			ポンプモーター		N (kgf)	―	―
			パワステモーター		N (kgf)	―	―
	バッテリー	各電槽の電圧（充電後）			V	2以上	2以上
	電流制御装置	走行用モーターの最大電流値			A	―	―
		荷役用モーターの最大電流値			A	―	―
	充電装置	電圧検出リレーの作動電圧			V	57.6	57.6
	ヒューズ	走行主回路用			A	325	325
		荷役主回路用			A	275	275
		パワステ回路用			A	275	275
		充電器一次側			A	対応ﾊﾞｯﾃﾘ 320～470AH:15 525AH:20 525AH(20A対応):15 2016/10頃から下記に変更 320～525AH:20 2019/9頃から下記に変更 320～470AH:20 525AH:30 525AH(20A対応):20	対応ﾊﾞｯﾃﾘ 320～470AH:15 525AH:20 525AH(20A対応):15 2016/10頃から下記に変更 320～525AH:20 2019/9頃から下記に変更 320～470AH:20 525AH:30 525AH(20A対応):20
		充電器二次側			A	100	100
		制御（操作）回路用			A	10	10
		電装品回路用			A	10	10
走行装置	タイヤ空気圧	フロント	シングル		kPa (kgf/cm²)	850～900 (8.5～9.0)	700～750 (7.0～7.5)
			ダブル		kPa (kgf/cm²)	―	―
		リヤ			kPa (kgf/cm²)	700～750 (7.0～7.5)	900～950 (9.0～9.5)
	クリップボルト ハブボルト ハブナット の締付けトルク	フロントハブナット			Nm (kgf-m)	196～216 (20～22)	196～216 (20～22)
		リヤハブナット			Nm (kgf-m)	98～123 (10～12)	98～123 (10～12)
		ドライブシャフト取付ボルト			Nm (kgf-m)	59～70 (6.0～7.1)	59～70 (6.0～7.1)
	リム合せボルト	フロント			Nm (kgf-m)	71～85 (7.2～8.7)	―
		リヤ			Nm (kgf-m)	71～85 (7.2～8.7)	71～85 (7.2～8.7)
	リヤアクスル	センターピン	基準値		mm	46×62(楕円)	46×62(楕円)
			許容限度		mm	―	―
		センターピンブシュ	許容限度		mm	―	―
		スラストすき間	許容限度		mm	―	―

2.0～2.5	2.0～2.5	3.0	3.5
51FB20～25P/PJXⅢ	52FB20～25PG/PJXⅢ	52FB30P/PJXⅢ	52FB35P/PJXⅢ
検　　査　　基　　準　　値			
－	－	－	－
－	－	－	－
－	－	－	－
－	－	－	－
－	－	－	－
－	－	－	－
－	－	－	－
－	－	－	－
－	－	－	－
2以上	2以上	2以上	2以上
－	－	－	－
－	－	－	－
57.6	86.4	86.4	86.4
325	275	275	275
275	275	275	275
275	275	275	275
対応ﾊﾞｯﾃﾘ 440～470AH:15 565AH:20 565AH(20A対応):15 700AH:30 2016/10頃から下記に変更 440～565AH:20 700～725AH:30 2019/9頃から下記に変更 440～470AH:20 565AH:30 565AH(20A対応):20 700AH:40	対応ﾊﾞｯﾃﾘ 600AH:40 725AH:30 2019/9頃から下記に変更 600～725AH:40	対応ﾊﾞｯﾃﾘ 440～525AH:30 600AH:40 2019/9頃から下記に変更 440～600AH:40	対応ﾊﾞｯﾃﾘ 440～525AH:30 600AH:40 2019/9頃から下記に変更 440～600AH:40
100	100	100	100
10	10	10	10
10	10	10	10
850～900 (8.5～9.0)	850～900 (8.5～9.0)	800～850 (8.0～8.5)	－
700～750 (7.0～7.5)	700～750 (7.0～7.5)	700～750 (7.0～7.5)	－
700～750 (7.0～7.5)	900～950 (9.0～9.5)	900～950 (9.0～9.5)	－
440～490 (45～50)	440～490 (45～50)	397～485 (41～49)	397～485 (41～49)
157～188 (16～19)	157～188 (16～19)	157～188 (16～19)	157～188 (16～19)
90～108 (9.2～11.0)	90～108 (9.2～11.0)	90～108 (9.2～11.0)	90～108 (9.2～11.0)
177～212 (18.0～21.6)	177～212 (18.0～21.6)	－	－
114～136 (11.6～13.9)	114～136 (11.6～13.9)	114～136 (11.6～13.9)	114～136 (11.6～13.9)
46×62(楕円)	46×62(楕円)	46×62(楕円)	46×62(楕円)
－	－	－	－
－	－	－	－
－	－	－	－

住友ナコフォークリフト

適用範囲		最大荷重 t			0.9～1.5	1.75～2.0
		型式			41FB09～15P/PJXⅢ	41FB18～20P/PJXⅢ
		適用号機				
区分	検査箇所	適用項目 ※測定条件、方法		単位	検査基準値	
操縦装置	ハンドル	回転方向の遊び		mm	20～40	20～40
	かじ取り車輪	キャンバ		deg	0	0
		旋回半径		mm	1845-150 以上	〈1.75t〉1875-150 以上 〈2.0t〉 1910-150 以上
		タイヤ切れ角(内輪)		deg	84.5+2 以下	84.5+2以下
	パワステアリング装置	リリーフセット圧		MPa (kg/cm²)	8.4以下 (86)	8.4以下 (86)
制動装置	ブレーキペダル	ブレーキペダルの遊び		mm	2.5～7.5	2.5～7.5
		ペダルと床板とのすき間(踏込み時)		mm	46以上	24以上
		フートブレーキ制動能力	無負荷	m以下	5	5
			負荷	m以下	2.5	2.5
	駐車ブレーキ	トグル式:レバー操作力 ペダル式:ペダル操作力 レバー式：ノッチ数		N(kgf) ノッチ /N(kgf)	88～500 (8.9～51)	107～500 (10.9～51)
		駐車ブレーキ制動能力	無負荷	停止勾配%	20以上	20以上
			負荷	停止勾配%	―	―
			制動力	kgf	950以上	950以上
	ブレーキドラム	ドラムとライニングのすき間		mm	0.3～0.4	0.3～0.4
		ブレーキドラム	基準内径	mm	254	254
			修正限度	mm	255.5	255.5
		ブレーキライニング	基準厚さ	mm	5.7	5.7
			許容限度	mm	1.5	1.5
		バックプレートの締付けトルク		Nm (kgf-m)	152～182 (15.5～18.6)	152～182 (15.5～18.6)
	湿式ディスクブレーキ	ブレーキディスク	基準厚さ	mm	―	―
			許容限度	mm	―	―
荷役装置	フォーク	厚さ	基準厚さ	mm	35	〈1.75t〉 35 〈2.0t〉 40
		摩耗	許容限度	mm	〈0.9-1.0t〉31 〈1.35-1.5t〉32	〈1.75t〉 33 〈2.0t〉 36
		先端の開き	許容限度	mm	35以内	35以内
		先端の高さの差	許容限度	mm	15以内	15以内
	チェーン	長さ	基準値	mm/リンク数	286/15 (リーブ)	286/15 (リーブ)
		伸び	許容限度	%	2	2
油圧装置	自然降下	内マストの自然降下量		mm/分	50以内/5	50以内/5
	自然前傾	ティルトシリンダーロッドの伸び量		mm/分	17.5以内/5	17.5以内/5
	操作弁リリーフ圧	リフト		MPa (kgf/cm²)	18.6以下 (190)	18.6以下 (190)
		ティルト		MPa (kgf/cm²)		
給油脂	給油脂および油の交換	油圧装置		月又は時間	6ヵ月又は1200H	6ヵ月又は1200H
		トランスミッション、ディファレンシャル、終減速、ステアリング		月又は時間	6ヵ月又は1200H	6ヵ月又は1200H
		ブレーキ		月又は時間	6ヵ月又は1200H	6ヵ月又は1200H

2.0～2.5	2.0～2.5	3.0	3.5
51FB20～25P/PJXⅢ	52FB20～25PG/PJXⅢ	52FB30P/PJXⅢ	52FB35P/PJXⅢ
検　　査　　基　　準　　値			
20～40	20～40	20～40	20～40
0	0	0	0
〈2.0t〉1990-150　以上 〈2.5t〉2035-150　以上	2035-150　以上	2190-150　以上	2255-200　以上
84.5+2以下	84.5+2　以下	84.5+2　以下	84.5+2　以下
8.4以下 (86)	8.4以下 (86)	8.4以下 (86)	8.4以下 (86)
2.5～7.5	2.5～7.5	2.5～7.5	2.5～7.5
24以上	24以上	24以上	24以上
5	5	5	5
2.5	2.5	2.5	2.5
193～500 (19.6～51)	193～500 (19.6～51)	241～500 (24.5～51)	275～500 (28～51)
20以上	20以上	20以上	20以上
―	―	―	―
950以上	950以上	1260以上	1272以上
0.3～0.4	0.3～0.4	0.3～0.4	0.3～0.4
310	310	310	314
312	312	312	316
5.7	5.7	5.7	7.67
1.5	1.5	1.5	1.5
255～306 (26.0～31.2)	255～306 (26.0～31.2)	255～306 (26.0～31.2)	255～306 (26.0～31.2)
―	―	―	―
―	―	―	―
40	40	45	50
〈2.0t〉　36 〈2.5t〉　37	〈2.0t〉　36 〈2.5t〉　37	40	46
35以内	35以内	35以内	35以内
15以内	15以内	15以内	15以内
286/15 (ﾘｰﾌﾞ)	286/15 (ﾘｰﾌﾞ)	381/15 (ﾘｰﾌﾞ)	381/15 (ﾘｰﾌﾞ)
2	2	2	2
50以内/5	50以内/5	50以内/5	50以内/5
22.5以内/5	22.5以内/5	22.5以内/5	22.5以内/5
18.6以下 (190)	18.6以下 (190)	18.6以下 (190)	21.1以下 (215) 前傾 16.2 (165)以下 後傾 21.1 (215)以下
6ヵ月又は1200H	6ヵ月又は1200H	6ヵ月又は1200H	6ヵ月又は1200H
6ヵ月又は1200H	6ヵ月又は1200H	6ヵ月又は1200H	6ヵ月又は1200H
6ヵ月又は1200H	6ヵ月又は1200H	6ヵ月又は1200H	6ヵ月又は1200H

住友ナコフォークリフト

適用範囲							
		最大荷重 t				3.5～4.0	
		型式				53FB35～40P/PJXⅢ	
		適用号機					
区分	検査箇所	適用項目 ※測定条件、方法			単位	検査基準値	
原動機（モーター）	モーター	ブラシ寸法	ドライブモーター	基準値	mm	－	
				許容限度	mm	－	
			ポンプモーター	基準値	mm	－	
				許容限度	mm	－	
			パワーステモーター	基準値	mm	20	
				許容限度	mm	10	
		ブラシのバネ力基準値	ドライブモーター		N (kgf)	－	
			ポンプモーター		N (kgf)	－	
			パワステモーター		N (kgf)	7.3 (0.74)	
	バッテリー	各電槽の電圧（充電後）			V	2以上	
	電流制御装置	走行用モーターの最大電流値			A	－	
		荷役用モーターの最大電流値			A	－	
	充電装置	電圧検出リレーの作動電圧			V	86.4	
	ヒューズ	走行主回路用			A	325	
		荷役主回路用			A	325	
		パワステ回路用			A	40	
		充電器一次側			A	対応ﾊﾞｯﾃﾘ 440～565AH:30 600～700AH:40	
		充電器二次側			A	275	
		制御（操作）回路用			A	10	
		電装品回路用			A	10	
走行装置	タイヤ空気圧	フロント	シングル		kPa (kgf/cm²)	<3.5t>850～900 (8.5～9.0) <4.0t>900～950 (9.0～9.5)	
			ダブル		kPa (kgf/cm²)	700～750 (7.0～7.5)	
		リヤ			kPa (kgf/cm²)	700～750 (7.0～7.5)	
	クリップボルト ハブボルト ハブナット の締付けトルク	フロントハブナット			Nm (kgf-m)	440～490 (45～50)	
		リヤハブナット			Nm (kgf-m)	440～490 (45～50)	
		ドライブシャフト取付ボルト			Nm (kgf-m)	90～108 (9.2～11.0)	
	リム合せボルト	フロント			Nm (kgf-m)	－	
		リヤ			Nm (kgf-m)	175～212 (17.9～21.6)	
	リヤアクスル	センターピン		基準値	mm	56×76(楕円)	
				許容限度	mm	－	
		センターピンブシュ		許容限度	mm	－	
		スラストすき間		許容限度	mm	－	

検　　査　　基　　準　　値			

住友ナコフォークリフト

適用範囲						
		最大荷重 t			3.5～4.0	
		型式			53FB35～40P/PJXⅢ	
		適用号機				
区分	検査箇所	適用項目 ※測定条件、方法		単位	検査基準値	
操縦装置	ハンドル	回転方向の遊び		mm	20～60	
	かじ取り車輪	キャンバ		deg	0	
		旋回半径		mm	〈3.5t〉 2570-200 以上 〈4.0t〉 2720-200 以上	
		タイヤ切れ角(内輪)		deg	84.5+2 以下	
	パワステアリング装置	リリーフセット圧		MPa (kg/cm²)	7.8以下 (80)	
制動装置	ブレーキペダル	ブレーキペダルの遊び		mm	3～6	
		ペダルと床板とのすき間(踏込み時)		mm	39以上	
		フートブレーキ制動能力	無負荷	m以下	5	
			負荷	m以下	2.5	
	駐車ブレーキ	トグル式:レバー操作力 ペダル式:ペダル操作力 レバー式：ノッチ数		N(kgf) ノッチ /N(kgf)	285～500 (29～51)	
		駐車ブレーキ制動能力	無負荷	停止勾配%	20以上	
			負荷	停止勾配%	―	
			制動力	kgf	1100以上	
	ブレーキドラム	ドラムとライニングのすき間		mm	0.3～0.4	
		ブレーキドラム	基準内径	mm	317.5	
			修正限度	mm	319	
		ブレーキライニング	基準厚さ	mm	5.6	
			許容限度	mm	1	
		バックプレートの締付けトルク		Nm (kgf-m)	255～306 (26.0～31.2)	
	湿式ディスクブレーキ	ブレーキディスク	基準厚さ	mm	―	
			許容限度	mm	―	
荷役装置	フォーク	厚さ	基準厚さ	mm	50	
		摩耗	許容限度	mm	〈3.5t〉 46 〈4.0t〉 47	
		先端の開き	許容限度	mm	35以内	
		先端の高さの差	許容限度	mm	15以内	
	チェーン	長さ	基準値	mm/リンク数	508/20 (リーフ)	
		伸び	許容限度	%	2	
油圧装置	自然降下	内マストの自然降下量		mm/分	50以内/5	
	自然前傾	ティルトシリンダーロッドの伸び量		mm/分	22.5以内/5	
	操作弁リリーフ圧	リフト		MPa (kgf/cm²)	18.2以下 (185)	
		ティルト		MPa (kgf/cm²)	16.2以下 (165)	
給油脂	給油脂および油の交換	油圧装置		月又は時間	6ヵ月又は1200H	
		トランスミッション、ディファレンシャル、終減速、ステアリング		月又は時間	初回6ヵ月又は1200H 12ヵ月又は2400H	
		ブレーキ		月又は時間	6ヵ月又は1200H	

検　　査　　基　　準　　値			

住友ナコフォークリフト

適用範囲		最大荷重 t				0.9～1.8	2.0～2.5
		型式				61FBR09～18N/S/SC/A/WXⅡ	62FBR20～25S/SJE
		適用号機					
区分	検査箇所	適用項目 ※測定条件、方法			単位	検査基準値	
原動機（モーター）	モーター	ブラシ寸法	ドライブモーター	基準値	mm	―	―
				許容限度	mm	―	―
			ポンプモーター	基準値	mm	―	27
				許容限度	mm	―	15
			パワーステモーター	基準値	mm	20	20
				許容限度	mm	9	9
		ブラシのバネ力基準値	ドライブモーター		N (kgf)	―	―
			ポンプモーター		N (kgf)	―	12 (1.2)
			パワーステモーター		N (kgf)	7 (0.7)	7 (0.7)
	バッテリー	各電槽の電圧（充電後）			V	2以上	2以上
	電流制御装置	走行用モーター最大電流値			A	―	―
		荷役用モーター最大電流値			A	―	460
	充電装置	電圧検出リレーの作動電圧			V	57～58	57～58
	ヒューズ	走行･荷役主回路用			A	400	500
		荷役主回路用			A	走行と兼用	走行と兼用
		パワステ回路用			A	40	40
		充電器一次側			A	20	20
		充電器二次側			A	100	100
		制御（操作）回路用			A	5	5
		電装品回路用			A	10	10
走行装置	クリップボルト ハブボルト ハブナット の締付けトルク	フロント	ロード		Nm (kgf-m)	68～82 (6.9～8.4)	68～82 (6.9～8.4)
		リヤ	ドライブ		Nm (kgf-m)	88～108 (9～11)	106～127 (11～13)
			キャスタ		Nm (kgf-m)	66～82.5 (6.7～8.4)	71～86 (7.3～8.8)
操縦装置	ハンドル	回転方向の遊び			mm	25～55	35～70
	かじ取り車輪	旋回半径			mm	〈0.9-1.0t〉1360-150 以上 〈1.25-1.35t〉1495-150 以上 〈1.5t〉 1580-150 以上 〈1.8t〉 1755-150 以上	〈2.0t〉 1780-150 以上 〈2.5t〉1955-150 以上
		タイヤ切れ角 (内輪-左旋回時)			deg	〈0.9-1.0t〉105+2 以下 〈1.251.35t〉 104+2 以下 〈1.5t〉 103+2 以下 〈1.8t〉 101+2 以下	〈2.0t〉 103+2 以下 〈2.5t〉102+2 以下
	パワステアリング装置	リリーフセット圧			MPa (kg/cm²)	―	―

3.0			
62FBR30S/SJE			
検　　査　　基　　準　　値			
―			
―			
27			
15			
20			
9			
―			
12 (1.2)			
7 (0.7)			
2以上			
―			
460			
57～58			
500			
走行と兼用			
40			
20			
100			
5			
10			
68～82 (6.9～8.4)			
106～127 (11～13)			
71～86 (7.3～8.8)			
35～70			
2055-150　以上			
101+2　以下			
―			

住友ナコフォークリフト

適用範囲		最大荷重 t			0.9～1.8	2.0～2.5
		型式			61FBR09～18N/S/SC/A/WXⅡ	62FBR20～25S/SJE
		適用号機				
区分	検査箇所	適用項目 ※測定条件、方法		単位	検査基準値	
制動装置	ブレーキペダル	ブレーキペダルの遊び		mm	0	0
		ブレーキペダル高さ		mm	64±5	99±5
		フートブレーキ制動能力	無負荷	m以下	5	5
			負荷	m以下	2.5	2.5
	駐車ブレーキ	レバー操作力		N (kgf)	―	―
		駐車ブレーキ制動能力	無負荷	停止勾配%	20以上	20以上
			負荷	停止勾配%	―	―
	フロントブレーキドラム及びブレーキシュー	ドラムとライニングのすき間		mm	―	―
		ブレーキドラム	基準内径	mm	―	―
			修正限度	mm	―	―
		ブレーキライニング	基準厚さ	mm	―	―
			許容限度	mm	―	―
	ディスクブレーキ	カムとアジャストスクリュウのすき間		mm	0	0
		パッドとディスクホイールのすき間		mm	―	―
		スプリング取付け長さ		mm	〈0.9-1.0t〉 83±1 〈1.25-1.35t〉 75±1 〈1.5-1.8t〉 114±1	〈2.0t〉 95±1 〈2.5t〉 91±1
		ブレーキパッド	基準厚さ	mm	11	11
			許容限度	mm	4	4
荷役装置	フォーク	厚さ	基準厚さ	mm	35	40
		摩耗	許容限度	mm	〈0.9-1.25t〉31 〈1.35-1.5t〉32 〈1.8t〉 33	〈2.0t〉 36 〈2.5t〉 37
		先端の開き	許容限度	mm	15以内	15以内
		先端の高さの差	許容限度	mm	10以内	15以内
	チェーン	長さ	基準値	mm/リンク数	286/15 (リーフ)	286/15 (リーフ)
		伸び	許容限度	%	2	2
油圧装置	自然降下	内マストの自然降下量		mm/分	50以内/5	50以内/5
	自然前傾	ティルトシリンダーロッドの縮み量		mm/分	17.5以内/5	20以内/5
	操作弁リリーフ圧	リフト		MPa (kgf/cm²)	17.7以下 (180)	17.7以下 (180)
		ティルト		MPa (kgf/cm²)		
給油脂	給油脂および油の交換	油圧装置		月又は時間	6ヵ月又は1200H	6ヵ月又は1200H
		トランスミッション、ディファレンシャル、終減速、ステアリング		月又は時間	初回6ヵ月又は1200H 12ヵ月又は2400H	初回6ヵ月又は1200H 12ヵ月又は2400H

3.0			
62FBR30S/SJE			
検　査　基　準　値			
0			
99±5			
5			
2.5			
―			
20以上			
―			
―			
―			
―			
―			
―			
0			
―			
91±1			
11			
4			
45			
40			
15以内			
15以内			
381/15 (ﾘｰﾌ)			
2			
50以内/5			
25以内/5			
17.7以下 (180)			
6ヵ月又は1200H			
初回6ヵ月又は1200H 12ヵ月又は2400H			

住友ナコフォークリフト

適用範囲		最大荷重 t				0.6～0.9	0.5～0.6
		型式				71ERP06-09SI	71ERC06SI/05DI
		適用号機					
区分	検査箇所	適用項目 ※測定条件、方法			単位	検査基準値	
原動機（モーター）	モーター	ブラシ寸法	ドライブモーター	基準値	mm	—	—
				許容限度	mm	—	—
			ポンプモーター	基準値	mm	22.4	22.4
				許容限度	mm	12.0	12.0
			パワーステモーター	基準値	mm	—	—
				許容限度	mm	—	—
		ブラシのバネ力基準値	ドライブモーター		N (kgf)	—	—
			ポンプモーター		N (kgf)	—	—
			パワステモーター		N (kgf)	—	—
	バッテリー	各電槽の電圧（充電後）			V	2以上	2以上
	電流制御装置	走行用モーター最大電流値			A	—	—
		荷役用モーター最大電流値			A	155±10%	155±10%
	充電装置	電圧検出リレーの作動電圧			V	—	—
	ヒューズ	主電源用			A	325	325
		走行･荷役主回路用			A	200	200
		荷役主回路用			A		
		パワステ回路用			A	45	45
		充電器一次側			A		
		充電器二次側			A		
		制御（操作）回路用			A		
		電装品回路用			A	10	10
走行装置	クリップボルト ハブボルト ハブナット の締付けトルク	フロント	ロード		Nm (kgf-m)	210～252 (21.4～25.6)	210～252 (21.4～25.6)
		リヤ	ドライブ		Nm (kgf-m)	—	—
			キャスタ		Nm (kgf-m)	—	—
操縦装置	ハンドル	回転方向の遊び			mm	0	0
	かじ取り車輪	旋回半径			mm	〈0.6t〉1305-150 以上 〈0.9t〉1400-150 以上	1305-150 以上
		タイヤ切れ角 (左旋回時)			deg	90+2 以下	90+2 以下
	パワステアリング装置	リリーフセット圧			MPa (kg/cm²)	—	—

検　査　基　準　値			

住友ナコフォークリフト

適用範囲		最大荷重 t			0.6～0.9	0.5～0.6
		型式			71ERP06-09SI	71ERC06SI/05DI
		適用号機				
区分	検査箇所	適用項目 ※測定条件、方法		単位	検査基準値	
制動装置	ブレーキペダル	ブレーキペダルの遊び		mm		
		ブレーキペダル高さ		mm		
		フートブレーキ制動能力	無負荷	m以下	5	5
			負荷	m以下	2.5	2.5
	駐車ブレーキ	レバー操作力		N (kgf)	30～40 (3～4)	―
		駐車ブレーキ制動能力	無負荷	停止勾配%	20以上	20以上
	フロントブレーキドラム及びブレーキシュー	ドラムとライニングのすき間		mm	0.2～0.5	―
		ブレーキドラム	基準内径	mm	160	―
			修正限度	mm	161.0	―
		ブレーキライニング	基準厚さ	mm	3.6	―
			許容限度	mm	1.0	―
	ディスクブレーキ	カムとアジャストスクリュウのすき間		mm	―	―
		パッドとディスクホイールのすき間		mm	―	―
		スプリング取付け長さ		mm	―	―
		ブレーキパッド	基準厚さ	mm	9.0	9.0
			許容限度	mm	7.0	7.0
荷役装置	フォーク	厚さ	基準厚さ	mm	35	45
		摩耗	許容限度	mm	<770mm>31 <850mm>32 <920mm>32	43
		先端の開き	許容限度	mm	15以内	15以内
		先端の高さの差	許容限度	mm	10以内	10以内
	チェーン	長さ	基準値	mm/リンク数	286/15 (リーフ)	286/15 (リーフ)
		伸び	許容限度	%	2	2
油圧装置	自然降下	内マストの自然降下量		mm/分	50以内/5	50以内/5
	自然前傾	ティルトシリンダーロッドの縮み量		mm/分	―	―
	操作弁リリーフ圧	リフト		MPa (kgf/cm²)	18.1以下 (185)	18.1以下 (185)
		ティルト		MPa (kgf/cm²)	―	―
給油脂	給油脂および油の交換	油圧装置		月又は時間	6ヵ月又は1200H	6ヵ月又は1200H
		トランスミッション、ディファレンシャル、終減速、ステアリング		月又は時間	―	―

検　査　基　準　値			

豊田自動織機

適用範囲		最大荷重 t			0.7	0.9	1～1.35	1.5～1.75
		型式			3FG7(60011～) 3FGL7(20011～)	3FG9(60011～) 3FGL9(20011～)	8FG(L)10～14	8FG(L)15～18
		適用号機						
区分	検査箇所	適用項目※測定条件、方法		単位	検査基準値			
エンジン	エンジン本体	エンジン回転速度	アイドル	min^{-1}	WG972：1150～1200		4Y(電子制御)： 750±30	
			無負荷最高回転数	min^{-1}	WG972：3100～3300		小特:2370±35　小特以外:2570±35	
		弁すき間	吸気弁	mm	WG972：0.145～0.185(冷間時)		0（自動調整式）	
			排気弁	mm	WG972：0.145～0.185(冷間時)		0（自動調整式）	
		圧縮圧力（基準値）		MPa/min-1 (kgf/cm2)	WG972： 1.27(13.0)		1.23(12.5)	
		圧縮圧力（限度）		MPa/min-1 (kgf/cm2)	WG972： 0.88(9.0)		0.88(9.0)	
	冷却装置	ファン駆動ベルトの張り（たわみ量）		mm	WG972：9～13		8～13	
		※ベルト押し付け力		N(kgf)	WG972：98(10)		98（10）	
	点火装置	点火時期　（基準値）		BTDC°/min^{-1}	WG972： 21°/無負荷最高回転時		7/ｱｲﾄﾞﾙ	
達動装置	クラッチ	クラッチペダルの遊び		mm	20～25		1～5	
達動装置	ﾄﾙｺﾝ及びﾄﾗﾝｽﾐｯｼｮﾝ	インチングペダルの遊び		mm	－		1～3	
走行装置	タイヤ空気圧	フロント	シングル	kPa (kgf/cm^2)	700(7.0)		700（7.0）	
			ダブル	kPa (kgf/cm^2)	700(7.0)		700（7.0）	
		リヤ		kPa (kgf/cm^2)	700(7.0)		800（8.0）	
	ハブナット	フロント	シングル ダブル	Nm (kgf-m)	S,D88～157（9～16）		118～196（12～20）	
		リヤ	合せリム	Nm (kgf-m)	88～157（9～16）		177～392（18～40）	
			ｻｲﾄﾞﾘﾝｸﾞﾘﾑ	Nm (kgf-m)	－		89～157（9～16）	
		ﾄﾞﾗｲﾌﾞｼｬﾌﾄ取付ﾎﾞﾙﾄ（ｱｸｽﾙｼｬﾌﾄｾｯﾄﾎﾞﾙﾄ）		Nm (kgf-m)	39～59（4～6）		89～157（9～16）	
	リム合せボルト	フロント		Nm (kgf-m)	29～44（3.0～4.5）		69～98（7～10）	
		リヤ		Nm (kgf-m)	29～44（3.0～4.5）		49～69（5～7）	
	リヤアクスル	センターピン	基準値	mm	30		30～44（3～4.5）	
			許容限度	mm	29.5		49.5	
		ｾﾝﾀｰﾋﾟﾝﾌﾞｯｼｭ	許容限度	mm	31.0		52	
		スラストすき間	許容限度	mm	0.5以下		1.0	
操縦装置	ハンドル	回転方向の遊び		mm	25～50			
操縦装置	かじ取り車輪	キャンバ		deg	2		1.5	
		旋回半径		mm	1550±150	1600±150	1t:1910±150 1.35t:1920±150	1.5t:1990±150 1.75t:2010±150
操縦装置	ﾊﾟﾜｰｽﾃｱﾘﾝｸﾞ装置	リリーフセット圧		MPa (kgf/cm2)	6.9～7.4(70～75)		7.5～8.0（76～82）	

2.0～2.5	2.0～3.0	2.75～3.0	3.5	3.5	4.0	4.5	5.0
8FG(L)20～25	8FGK20～30	8FG28～30	8FGJ35	8FG35	8FG40	8FG45	8FG50
検　査　基　準　値							
4Y(電子制御)： 750±30				1FS(電子制御)： 750±30			
小特： 2370±35 (8FGL30 M/T: 2570±35)　小特以外: 2570±35				1FS(電子制御)： 2350±35			
0 (自動調整式)				0.11～0.21(冷間時)			
0 (自動調整式)				0.25～0.35(冷間時)			
1.23(12.5)				1.55(15.8)			
0.88(9.0)				1.10(11.2)			
8～13				8～13			
98 (10)				98(10)			
7/ｱｲﾄﾞﾙ				ガソリン(1FS):5°　LPG(1FS) : 10°			
1～5				—			
1～3				0～2			
700 (7.0)	900 (9.0)	700 (7.0)	850 (8.5)	850 (8.5)		800 (8.0)	
700 (7.0)	—	700 (7.0)	700 (7.0)	700 (7.0)			
700 (7.0)	2～2.5t:750(7.5) 3t:1000(10.0)	775 (7.75)	900 (9.0)	700 (7.0)	850 (8.5)	12PR:850(8.5) 14PR:1000(10.0)	1000 (10.0)
S,D: 177～392 (18～40)	2～2.5t S:177～392 (18～40) 3t S:118～196 (12～20)	S,D: 294～588 (30～60)		S,D:294～588 (30～60)			
				177～392 (18～40)	—	177～392 (18～40)	—
118～196(12～20)		—		177～392(18～40)			
177～392 (18～40)	118～196(12～20)			107～140(11～14)			
69～98 (7～10)		107～140 (11～13)		—			
118～176 (12～18)	—			118～176(12～18)	—	118～176(12～18)	—
49～69 (5～7)	2～2.5t: 79～118 (8～12)	49～69 (5～7)		65			
49.5				64.5			
52				67.0			
1.0				1.0			
20～50							
1.5				0			
2t:2200±150 2.5t:2280±150	2t:2040±150 2.5t:2090±15 3t:2130±1500	2.75t:2400±150 3t:2430±150	3.5t:2490±150	2610±200	2660±200	2750±200	2810±200
8.1～8.6 (83～88)			8.4～8.9 (86～91)	11.8～12.3 (120～125)			11.3～11.8 (115～120)

豊田自動織機

適用範囲		最大荷重 t			0.7	0.9	1～1.35	1.5～1.75
		型式			3FG7(60011～) 3FGL7(20011～)	3FG9(60011～) 3FGL9(20011～)	8FG(L)10～14	8FG(L)15～18
		適用号機						
区分	検査箇所	適用項目※測定条件、方法		単位	検査基準値			
制動装置	ブレーキペダル	ブレーキペダルの遊び		mm	4～9		1～5	
		ペダルと床板のすき間(踏込み時)		mm	40以上		90以上	
		ﾌｯﾄﾌﾞﾚｰｷ制動能力	無負荷	m以下	5			
			負荷	m以下	2.5			
	駐車ブレーキ	レバー操作力《ペダル操作力》		N(kgf)	3～5ノッチ/245N(25kgf)		175～215 (18～22)	
		駐車ブレーキ制動能力	無負荷	停止勾配%	20		15	
			負荷	停止勾配%	15		20	
	ブレーキドラム及びブレーキシュー	ドラムとライニングのすき間		mm	-		0.25～0.50	
		ブレーキドラム	基準内径	mm	203.2		254	
			修正限度	mm	205		256	
		ブレーキライニング	基準厚さ	mm	4.0		4.9	
			許容限度	mm	1.0		1.0	
	バックプレート	バックプレートの締付けトルク		Nm(kgf-m)	88～118(9～12)		137～210(14～21)	
	湿式ディスクブレーキ	ブレーキディスク	基準厚さ	mm	—			
			許容限度	mm	—			
荷役装置	フォーク	厚さ	基準厚さ	mm	30	30	1t: 30 1.35t: 35	35
		摩耗	許容限度	mm	24	27	1t: 25 1.35t: 29	1.5t: 30 1.75t: 33
		先端の開き	許容限度	mm	20		20	
		先端の高さの差	許容限度	mm	10		10	
	チェーン	長さ	基準値	mm/ﾘﾝｸ数	238/15(ﾛｰﾗ)		238/15(リーフ)	
		伸び	許容限度	%	3			
油圧装置	自然降下	内マストの自然降下量		mm/分	90mm以下/15分		45mm以下/15分	
	自然前傾	ﾃｨﾙﾄｼﾘﾝﾀﾞｰﾛｯﾄﾞの伸び量		mm/分	18mm以下/15分		15mm以下/15分	
	操作弁リリーフ圧	リフト		MPa(kgf/cm2)	10.8～12.5 (110～128)		17.7～19.4 (182～199)	
		ティルト		MPa(kgf/cm2)			11.8～13.5 (120～137)	
給油脂	給油脂及び油の交換	エンジン		月又は時間	1ヵ月又は200H			
		油圧装置		月又は時間	6ヵ月又は1200H			
		トルコン		月又は時間	-		6ヵ月又は1200H	
		ﾄﾗﾝｽﾐｯｼｮﾝ、ﾃﾞﾌｧﾚﾝｼｬﾙ、終減速		月又は時間	6ヵ月又は1200H			
		ブレーキ		月又は時間	12ヵ月又は2400H			

2.0～2.5	2.0～3.0	2.75～3.0	3.5	3.5	4.0	4.5	5.0
8FG(L)20～25	8FGK20～30	8FG28～30	8FGJ35	8FG35	8FG40	8FG45	8FG50
検　査　基　準　値							
1～5				3～7			
90以上				95以上(ペダル上面)			
5							
2.5							
175～215 (18～22)			225～265 (23～27)	226～265(23～27)			275～315 (28～32)
15				20			
20				15			
0.25～0.50				—			
310			317.5	317.5			
312			319.5	319.5			
7.0			5.6	10			
2.0			1.0	ライニング固定ピン上端から1.0			
137～210(14～21)				228～342(23～35)			
—							
—							
2t：38 2.5t：42	2t：38, 2.5t：42	45	50		55		63
2t： 32 2.5t：35	2t：32, 2.5t：35	2.75t：37 3t：39	39	42	45	48	49
20	2t：20, 2.5～3t：30	30		30			
10	2t：10, 2.5～3t：12	12		12			
248/13(ﾘｰﾌﾞ)	2～2.5t:248/13 (ﾘｰﾌﾞ) 3 t:279/11(ﾘｰﾌﾞ)	279/11(リーフ)		279/11(リーフ)		286/9(リーフ)	
3							
45mm以下/15分							
2～2.5t: 20mm以下/15分 2.75～J3.5t: 25mm以下/15分				25mm以下/15分			
18.7～20.4 (191～208)				18.1～19.8(185～202)			
14.7～16.4 (150～167)							
1ヵ月又は200H				指定グレードオイル(AOI SN以上):500H / その他(指定外使用時)：1ヵ月又は200H			
6ヵ月又は1200H							
6ヵ月又は1200H							
6ヵ月又は1200H							
12ヵ月又は2400H				—			

豊田自動織機

適用範囲		最大荷重 t			1.0～1.75	1.5～1.75	2～2.5	3.0
		型式			42-8FDL10,15,18 (10011～)	02-8FD15,18 (60011～)	02-8FD20,25 (60011～)	02-8FD30 (60011～)
		適用号機						
区分	検査箇所	適用項目※測定条件、方法		単位	検査基準値			
エンジン	エンジン本体	エンジン回転速度	アイドル	rpm	1DZ-Ⅲ:785±30	1ZS: 850±10		
			無負荷最高回転数	rpm	1DZ-Ⅲ: 2300±50	1ZS: 2425±35	1ZS: 2500±35	
		弁すき間	吸気弁	mm	1DZ-Ⅲ:温間 0.15～0.25	1ZS: —(自動調整)		
			排気弁	mm	1DZ-Ⅲ:温間 0.31～0.41	1ZS: —(自動調整)		
		圧縮圧力（基準値）		MPa/(kgf/cm²)	1DZ-Ⅲ: 3.3 (33.7)	1ZS: 2.5(25.5)		
		圧縮圧力（限度）		MPa/(kgf/cm²)	1DZ-Ⅲ: 2.6 (26.5)	1ZS: 2.0(20.4)		
	冷却装置	ファン駆動ベルトの張り（たわみ量）		mm	1DZ-Ⅲ: 9～12	1ZS: 9～10		
		※ベルト押し付け力		N(kgf)	1DZ-Ⅲ: 98 (10)	1ZS: 98(10)		
	燃料装置	ノズルの噴射開始圧力		Mpa(kgf/cm²)	1DZ-Ⅲ: 11.8±0.5 (120±5)	1ZS: —(ｺﾓﾝﾚｰﾙ)		
		ノズルの噴射時期		BTDC° /rpm	1DZ-Ⅲ: 0	1ZS: —(ｺﾓﾝﾚｰﾙ)		
動力伝達装置	クラッチ	クラッチペダルの遊び		mm	—			
	トルコン及びトランスミッション	インチングペダルの遊び		mm	1～3			
走行装置	タイヤ空気圧	フロント	シングル(S)	kPa(kgf/cm²)	700 (7.0)			
			ダブル(D)	kPa(kgf/cm²)	700 (7.0)			
		リヤ		kPa(kgf/cm²)	800 (8.0)		700 (7.0)	775 (7.75)
	ハブナット	フロント	シングル(S) ダブル(D)	Nm(kgf-m)	合わせﾘﾑ S:118～196 (12～20) ｻｲﾄﾞﾘﾝｸﾞ S,D:177～392 (18～40)		S,D: 177～392 (18～40)	S,D: 294～588 (30～60)
		リヤ	合せリム	Nm(kgf-m)	89～157 (9～16)		118～196 (12～20)	—
			サイドリングリム	Nm(kgf-m)	89～157 (9～16)		177～392 (18～40)	118～196 (12～20)
		ドライブシャフト取付ボルト又はナット		Nm(kgf-m)	69～98 (7～10)			107～140 (11～14)
	リム合せボルト	フロント		Nm(kgf-m)	49～69 (5～7)		118～176 (12～18)	—
		リヤ		Nm(kgf-m)	30～44 (3～4.5)		49～69 (5～7)	49～69 (5～7)
	リヤアクスル	センターピン	基準値	mm	50			
			許容限度	mm	49.5			
		センターピンブッシュ	許容限度	mm	52.0			
		スラストすき間	許容限度	mm	1.0			
操縦装置	ハンドル	回転方向の遊び		mm	20～50			
	かじ取り車輪	キャンバ		deg	1.5			
		旋回半径		mm	1t : 1910±150	1.5t: 1990±150 1.75t: 2010±150	2t: 2200±150 2.5t: 2280±150	2430±150
	パワステアリング装置	リリーフセット圧		Mpa(kgf/cm²)	7.5～8.0 (76～82)	7.2～7.7 (73～79)	7.8～8.3 (80～85)	7.8～8.3 (80～85)

3.5	3.5	4.0	4.5	5.0	6.0	7.0	8.0
02-8FDJ35 (60011～)	8FD35	8FD40	8FD45	8FD50	8FD60	8FD70	8FD80
検　査　基　準　値							
1ZS：850±10	1KD：　750±30						
1ZS：2500±35	1KD：2350±35				1KD：2600±35		
1ZS：—(自動調整	1KD：0.20～0.30(冷間時)						
1ZS：—(自動調整	1KD：0.35～0.45(冷間時)						
1ZS：2.5(25.5)	1KD：2.5(25.5)						
1ZS：2.0(20.4)	1KD：2.0(20.4)						
1ZS：9～10	インジケータマーク所定範囲内(テンショナーによる自動張調整式)						
1ZS：98(10)	—						
1ZS：—(ｺﾓﾝﾚｰﾙ)	—						
1ZS：—(ｺﾓﾝﾚｰﾙ)	1KD:—(コモンレール)						
1～3	0～2						
850（8.5）	850(8.5)		800(8.0)		—		
700（7.0）	700 (7.0)		700 (7.0)		700 (7.0)	800 (8.0)	
900（9.0）	700 (7.0)	850 (8.5)	12PR:850(8.5) 14PR:1000(10.0)	1000 (10.0)	700 (7.0)	800 (8.0)	1000 (10.0)
S,D：294～588 (30～60)	S,D：294～588 (30～60)	S,D：294～588 (30～60)	S,D：294～588 (30～60)	S,D：294～588 (30～60)	D：294～588 (30～60)	D：294～588 (30～60)	D：294～588 (30～60)
—	177～392 (18～40)	—	177～392 (18～40)	—	—	—	—
118～196 (12～20)	177～392 (18～40)	177～392 (18～40)	177～392 (18～40)	177～392 (18～40)	D294～588 (30～60)	D294～588 (30～60)	D294～588 (30～60)
107～140 (11～14)	107～140（11～14）				—		
—	—	—	—	—	—		
49～69（5～7）	118～176(12～18)	—	118～176(12～18)	—	—		
50	65				前側：80、後側：65		
49.5	64.5				前側： 79.5、後側： 64.5		
52.0	67.0				前側： 82.0、後側： 67.0		
1.0							
20～50							
1.5	0						
2490±150	2610±200	2660±200	2750±200	2810±200	3230±300	3280±300	3320±300
8.1～8.6 (83～88)	8.1～8.6 (83～88)	11.8～12.3（120～125）			11.3～11.8（115～120）		

豊田自動織機

適用範囲		最大荷重 t			1.0～1.75	1.5～1.75	2～2.5	3.0
		型式			42-8FDL10,15,18 (10011～)	02-8FD15,18 (60011～)	02-8FD20,25 (60011～)	02-8FD30 (60011～)
		適用号機						
区分	検査箇所	適用項目※測定条件、方法		単位	検査基準値			
制動装置	ブレーキペダル	ブレーキペダルの遊び		mm	14～19			
		ペダルと床板のすき間 (踏込み時)		mm	30以上(ペダル上面)			
		フットブレーキ制動能力	無負荷	m以下	5			
			負荷	m以下	2.5			
	駐車ブレーキ	レバー操作力又はペダル操作力		N(kgf)	185～225 (19～23)			
		駐車ブレーキ制動能力	無負荷	停止勾配%	20			
			負荷	停止勾配%	15			
	ブレーキドラム及びブレーキシュー	ドラムとライニングのすき間		mm	—			
		ブレーキドラム	基準内径	mm	254		310	
			修正限度	mm	256		312	
		ブレーキライニング	基準厚さ	mm	4.9		7.0	
			許容限度	mm	1.0		2.0	
	バックプレート	バックプレートの締付けトルク		Nm (kgf-m)	137～210 (14～21)			
	湿式ディスクブレーキ	ブレーキディスク	基準厚さ	mm	—			
			許容限度	mm	—			
荷役装置	フォーク	厚さ	基準厚さ	mm	30	35	2t： 38 2.5t：42	45
		摩耗	許容限度	mm	25	1.5t： 30 1.75t：32	2t： 32 2.5t：35	39
		先端の開き	許容限度	mm	20		2t： 20 2.5t：30	30
		先端の高さの差	許容限度	mm	10		2t：10 2.5t：12	12
	チェーン	長さ	基準値	mm/ﾘﾝｸ数	238/15(リーフ)		248/13 (リーフ)	279/11 (リーフ)
		伸び	許容限度	%	3			
油圧装置	自然降下	内マストの自然降下量		mm/分	45mm以下/15分			
	自然前傾	ﾃｨﾙﾄｼﾘﾝﾀﾞｰﾛｯﾄﾞの伸び量		mm/分	15mm以下/15分		20mm以下/15分	25mm以下/15分
	操作弁 リリーフ圧	リフト		MPa (kgf/cm^2)	17.7～19.4 (182～199)		18.7～20.4 (191～208)	
		ティルト		MPa (kgf/cm^2)	11.8～13.5 (120～137)		14.7～16.4 (150～167)	
給油脂	給油脂及び油の交換	エンジン		月又は時間	指定ｸﾞﾚｰﾄﾞｵｲﾙ(API CF以上)：500H 指定外ｸﾞﾚｰﾄﾞｵｲﾙ：1ヵ月又は200H			
		油圧装置		月又は時間	6ヵ月又は1200H			
		トルコン		月又は時間	6ヵ月又は1200H			
		ﾄﾗﾝｽﾐｯｼｮﾝ、ﾃﾞﾌｧﾚﾝｼｬﾙ、終減速		月又は時間	6ヵ月又は1200H			
		ブレーキ		月又は時間	12ヵ月又は2400H			

<table>
<tr><td>3.5</td><td>3.5</td><td>4.0</td><td>4.5</td><td>5.0</td><td>6.0</td><td>7.0</td><td>8.0</td></tr>
<tr><td>02-8FDJ35
(60011～)</td><td>8FD35</td><td>8FD40</td><td>8FD45</td><td>8FD50</td><td>8FD60</td><td>8FD70</td><td>8FD80</td></tr>
<tr><td colspan="8">検　査　基　準　値</td></tr>
<tr><td>14～19</td><td colspan="7">3～7</td></tr>
<tr><td>30以上
(ペダル上面)</td><td colspan="7">95以上(ペダル上面)</td></tr>
<tr><td colspan="8">5</td></tr>
<tr><td colspan="8">2.5</td></tr>
<tr><td>185～225
(19～23)</td><td colspan="3">226～265(23～27)</td><td>275～315
(28～32)</td><td colspan="2">226～265(23～27)</td><td>275～315
(28～32)</td></tr>
<tr><td colspan="8">20</td></tr>
<tr><td colspan="8">15</td></tr>
<tr><td colspan="8">—</td></tr>
<tr><td colspan="8">317.5</td></tr>
<tr><td colspan="8">319.5</td></tr>
<tr><td>5.6</td><td colspan="7">10</td></tr>
<tr><td>1.0</td><td colspan="7">ライニング固定ピン上端から1.0</td></tr>
<tr><td>137～210
(14～21)</td><td colspan="4">228～342(23～35)</td><td colspan="3">300～400(31～41)</td></tr>
<tr><td colspan="8">—</td></tr>
<tr><td colspan="8">—</td></tr>
<tr><td colspan="2">50</td><td colspan="2">55</td><td colspan="2">63</td><td colspan="2">68</td></tr>
<tr><td>39</td><td>42</td><td>45</td><td>48</td><td>49</td><td>54</td><td>58</td><td>59</td></tr>
<tr><td colspan="8">30</td></tr>
<tr><td colspan="8">12</td></tr>
<tr><td colspan="3">279/11(リーフ)</td><td colspan="4">286/9(リーフ)</td><td>267/7
(リーフ)</td></tr>
<tr><td colspan="8">3</td></tr>
<tr><td colspan="8">45mm以下/15分</td></tr>
<tr><td colspan="8">25mm以下/15分</td></tr>
<tr><td>18.7～20.4
(191～208)</td><td colspan="4" rowspan="2">18.1～19.8(185～202)</td><td colspan="3" rowspan="2">20.9～22.6(213～230)</td></tr>
<tr><td>14.7～16.4
(150～167)</td></tr>
<tr><td>←</td><td colspan="7">1FS_指定グレードオイル(AOI SN以上):500H / 1KD_指定グレードオイル(API CF以上):500H
/ その他(指定外使用時):1ヵ月又は200H</td></tr>
<tr><td colspan="8">6ヵ月又は1200H</td></tr>
<tr><td colspan="8">6ヵ月又は1200H</td></tr>
<tr><td colspan="8">6ヵ月又は1200H</td></tr>
<tr><td>12ヵ月又は2400H</td><td colspan="7">—</td></tr>
</table>

豊田自動織機

適用範囲		最大荷重 t				0.5	0.7	0.9	0.7
		型式				3FBK5	3FBK7 (2005/9～)	3FBK9 (2005/9～)	3FB7 (2006/7～)
		適用号機							
区分	検査箇所	適用項目 ※測定条件、方法			単位	検査基準値			
原動機（モーター）	モーター	ブラシ寸法	ﾄﾞﾗｲﾌﾞﾓｰﾀｰ	基準値	mm	27			
				許容限度	mm	13			
			ﾎﾟﾝﾌﾟﾓｰﾀｰ	基準値	mm	25	27		
				許容限度	mm	14	13		
			ﾊﾟﾜｽﾃﾓｰﾀｰ	基準値	mm	—	20		25
				許容限度	mm	—	11		14
		ブラシのバネ力基準値	ﾄﾞﾗｲﾌﾞﾓｰﾀｰ		N (kgf)	6.2～7.6 (0.63～0.77)	9.3～11.3 (0.95～1.16)		
			ﾎﾟﾝﾌﾟﾓｰﾀｰ		N (kgf)	2.7～4.9 (0.28～0.50)	9.3～11.3 (0.95～1.16)		
			ﾊﾟﾜｽﾃﾓｰﾀｰ		N (kgf)	—	1.8～5.6 (0.18～0.57)		2.5～5.6 (0.26～0.57)
	バッテリー	各電槽の電圧（充電後）			V	2以上			
	速度制御装置	走行用モーターの最大電流値			A	200～300	320～440		240～340
		荷役用モーターの最大電流値			A	—			
	充電装置	電圧検出リレーの作動電圧			V	－（IC2重ﾀｲﾏｰ）		－（ﾏｲｺﾝ制御）	
	ヒューズ	走行主回路用			A	160	225		175
		荷役主回路用			A	100	200		175
		パワステ回路用			A	—	30		75
		充電器一次側			A	20	単相：20 3相：－	—	
		充電器二次側			A	40	単相：50 3相：80	80	30
		制御（操作）回路用			A	10			
		電装品回路用			A	10			
走行装置	タイヤ空気圧	フロント		シングル	kPa (kgf/cm^2)	700 (7.0)		－（ソリッドタイヤ）	700 (7.0)
				ダブル	kPa (kgf/cm^2)	—			700 (7.0)
		リヤ			kPa (kgf/cm2)	700 (7.0)	825 (8.25)	－（ソリッドタイヤ）	700 (7.0)
	クリップボルトハブボルトハブナットの締付けトルク	フロントハブナット			Nm (kgf-m)	88～157(9～16)			
		リヤハブナット			Nm (kgf-m)	34～69(3.5～7)			88～157(9～16)
		ドライブシャフト取付ボルト			Nm (kgf-m)	8.4～19.6 (0.9～2.0)	39～59(4～6)		
	リム合せボルト	フロント			Nm (kgf-m)	29～44(3.0～4.5)			29～44 (3.0～4.5)
		リヤ			Nm (kgf-m)	15～23(1.5～2.3)			29～44 (3.0～4.5)
	リヤアクスル	センターピン		基準値	mm	—			30
				許容限度	mm	—			29.5
		ｾﾝﾀｰﾋﾟﾝﾌﾞｯｼｭ		許容限度	mm	—			31.0
		スラストすき間		許容限度	mm	—			0.5以下

<table>
<tr><td>0.9</td><td colspan="3">1～1.75</td><td colspan="2">2～2.5</td><td>3～3.5</td></tr>
<tr><td>3FB9
(2006/7～)</td><td>8FB(L)10～15</td><td>8FB(L)18</td><td>40-8FB15</td><td>8FB(L)20,25</td><td>40-8FB20,25</td><td>8FB(L)30,J35</td></tr>
<tr><td colspan="7">検　査　基　準　値</td></tr>
<tr><td>27</td><td colspan="6">—</td></tr>
<tr><td>13</td><td colspan="6">—</td></tr>
<tr><td>27</td><td colspan="6">—</td></tr>
<tr><td>13</td><td colspan="6">—</td></tr>
<tr><td>25</td><td colspan="6">—</td></tr>
<tr><td>14</td><td colspan="6">—</td></tr>
<tr><td>9.3～11.3
(0.95～1.16)</td><td colspan="6">—</td></tr>
<tr><td>9.3～11.3
(0.95～1.16)</td><td colspan="6">—</td></tr>
<tr><td>2.5～5.6
(0.26～0.57)</td><td colspan="6">—</td></tr>
<tr><td colspan="7">2以上</td></tr>
<tr><td>240～340</td><td colspan="6">—</td></tr>
<tr><td colspan="7">—</td></tr>
<tr><td colspan="7">－（ﾏｲｺﾝ制御）</td></tr>
<tr><td>175</td><td colspan="3" rowspan="2">500</td><td colspan="2" rowspan="2">600</td><td rowspan="2">500</td></tr>
<tr><td>175</td></tr>
<tr><td>75</td><td colspan="6">—</td></tr>
<tr><td>—</td><td colspan="2">18</td><td>30</td><td>2.0t:18, 2.5t:26</td><td>30</td><td>42</td></tr>
<tr><td>40</td><td colspan="2">150</td><td>200</td><td>150</td><td>200</td><td>80</td></tr>
<tr><td colspan="7">10</td></tr>
<tr><td colspan="7">10</td></tr>
<tr><td colspan="2">700(7.0)</td><td>625(6.25)</td><td colspan="2">900(9)</td><td>700(7)</td><td>800(8)</td></tr>
<tr><td colspan="7">700
(7.0)</td></tr>
<tr><td>700
(7.0)</td><td>800
(8)</td><td>1000(10)</td><td>700(7)</td><td>2t:700(7)
2.5t:900(9)</td><td>700(7)</td><td>3t:775(7.75)
3.5t:1000(10)</td></tr>
<tr><td>88～157(9～16)</td><td colspan="5">合わせリム: 118～196(12～20)
サイドリング:177～392(18～40)</td><td>294～588
(30～60)</td></tr>
<tr><td>88～157(9～16)</td><td colspan="2">89～157(9～16)</td><td colspan="2">118～196(12～20)</td><td>合わせリム:
118～196(12～20)
サイドリング:
177～392(18～40)</td><td>118～196(12～20)</td></tr>
<tr><td>39～59(4～6)</td><td colspan="4">69～88(7～9)</td><td colspan="2">107～140(11～14)</td></tr>
<tr><td>29～44
(3.0～4.5)</td><td colspan="3">49～68.5(5～6.9)</td><td colspan="2">118～176(12～18)</td><td>サイドリング</td></tr>
<tr><td>29～44
(3.0～4.5)</td><td colspan="2">29.5～44.0(3～4.5)</td><td colspan="2">78.5～117.5(8～12)</td><td colspan="2">49.0～68.5(5～7)</td></tr>
<tr><td>30</td><td colspan="6">50</td></tr>
<tr><td>29.5</td><td colspan="6">49.5</td></tr>
<tr><td>31.0</td><td colspan="6">52</td></tr>
<tr><td>0.5以下</td><td colspan="6">0.3以下</td></tr>
</table>

豊田自動織機

適用範囲		最大荷重 t				3.5～4.5	5.5	6.0	7.0
		型式				7FB35～7FB45	7FBCU55	7FB60	7FB70
		適用号機							
区分	検査箇所	適用項目 ※測定条件、方法			単位	検査基準値			
原動機（モーター）	モーター	ブラシ寸法	ﾄﾞﾗｲﾌﾞﾓｰﾀｰ	基準値	mm	—			
				許容限度	mm	—			
			ﾎﾟﾝﾌﾟﾓｰﾀｰ	基準値	mm		34	—	
				許容限度	mm		12	—	
			ﾊﾟﾜｽﾃﾓｰﾀｰ	基準値	mm	—			
				許容限度	mm	—			
		ブラシのバネ力基準値	ﾄﾞﾗｲﾌﾞﾓｰﾀｰ		N (kgf)	—			
			ﾎﾟﾝﾌﾟﾓｰﾀｰ		N (kgf)		12.15～14.85 (1.24～1.52)	—	
			ﾊﾟﾜｽﾃﾓｰﾀｰ		N (kgf)	—			
	バッテリー	各電槽の電圧（充電後）			V	2以上			
	速度制御装置	走行用モーターの最大電流値			A	—			
		荷役用モーターの最大電流値			A	—	267	—	
	充電装置	電圧検出リレーの作動電圧			V	－（ﾏｲｺﾝ制御）			
	ヒューズ	走行主回路用			A	700	700（全回路用）	750（全回路用）	
		荷役主回路用			A		325	500	
		パワステ回路用			A	—			
		充電器一次側			A	150	30	—	
		充電器二次側			A	42	150	225(645AH用)　275(845AH用)	
		制御（操作）回路用			A	10	10	ｷｰｽｲｯﾁ：6.3,制御(操作)回路用：10	
		電装品回路用			A	10	10	10	
走行装置	タイヤ空気圧	フロント		シングル	kPa (kgf/cm^2)	900（9）	1000(10.0)	1000(10.0)	
				ダブル	kPa (kgf/cm^2)	700（7）	1000(10.0)	1000(10.0)	
		リヤ			kPa (kgf/cm2)	850（8.5）	950　(9.5)		
	クリップボルトハブボルトハブナットの締付けトルク	フロントハブナット			Nm (kgf-m)	294～588(30～60)	294.2～520.0 (30～53)	430～530(44～54)	
		リヤハブナット			Nm (kgf-m)	176～392(18～40)	—	340～42(35～43)	
		ドライブシャフト取付ボルト			Nm (kgf-m)	294～343　(30～35)	300.0 ～ 400.0 (30.6 ～ 40.8)	—	
	リム合せボルト	フロント			Nm (kgf-m)	サイドリング	98.1 ～ 127.5	—	
		リヤ			Nm (kgf-m)	118～176 (12～18)	—		
	リヤアクスル	センターピン		基準値	mm	65	フロント80.0 リヤ65.0	60	
				許容限度	mm	64.5	—		
		ｾﾝﾀｰﾋﾟﾝﾌﾞｯｼｭ		許容限度	mm	67	フロント82.0 リヤ67.0	－（ボールジョイント使用）	
		スラストすき間		許容限度	mm	1.0以下	1以下	0（ネジ調整式）	

8.5	
7FB85	
検　査　基　準　値	
—	
—	
—	
—	
—	
—	
—	
—	
—	
2以上	
—	
—	
－（ﾏｲｺﾝ制御）	
750（全回路用）	
500	
—	
—	
225(725AH用) 325(1080AH用)	
ｷｰｽｲｯﾁ：6.3　制御(操作)回路用：10	
10	
1000(10.0)	
1000(10.0)	
950(9.5)	
430～530(44～54)	
340～420(35～43)	
—	
—	
—	
60	
—	
－（ボールジョイント使用）	
0（ネジ調整式）	

豊田自動織機

適用範囲		最大荷重 t			0.5	0.7	0.9	0.7
		型式			3FBK5	3FBK7 (2005/9～)	3FBK9 (2005/9～)	3FB7 (2006/7～)
		適用号機						
区分	検査箇所	適用項目 ※測定条件、方法		単位	検査基準値			
操縦装置	ハンドル	回転方向の遊び		mm	10～20			25～50
	かじ取り車輪	キャンバ		deg	—			2
		旋回半径		mm	1200±150	1470±150		1550±150
	ﾊﾟﾜｽﾃｱﾘﾝｸﾞ装置	リリーフセット圧		MPa (kg/cm2)	—			6.9～7.4 (70～75)
制動装置	ブレーキペダル	ブレーキペダルの遊び		mm	5～15			
		ペダルと床板とのすき間 (踏込み時)		mm	94以上	70以上		55以上
		フートブレーキ制動能力	無負荷	m以下	5			
			負荷	m以下	2.5			
	駐車ブレーキ	トグル式：レバー操作力 レバー式：ノッチ数		N(kgf) ﾉｯﾁ /N(kgf)	3～5ノッチ/147N(15kgf)			
		駐車ブレーキ制動能力	無負荷	停止勾配%	20			
			負荷	停止勾配%	15			
	ドラムブレーキ	ドラムとライニングのすき間		mm	0.3			
		ブレーキドラム	基準内径	mm	160	203.2		
			修正限度	mm	162	205		
		ブレーキライニング	基準厚さ	mm	4			
			許容限度	mm	1			
		バックプレートの締付けトルク		Nm(kgf-m)	30～44 (3～4.5)	88～11(9～12)		
	湿式ディスクブレーキ	ブレーキディスク	基準厚さ	mm	—			
			許容限度	mm	—			
	ディスクブレーキ(乾式)	パッドとディスクホイールのすき間		mm	—			
		ディスクホイール	基準厚さ	mm	—			
			修正限度	mm	—			
		ブレーキパッド厚さ	基準厚さ	mm	—			
			許容限度	mm	—			
荷役装置	フォーク	厚さ	基準厚さ	mm	22	30		
		摩耗	許容限度	mm	20	24		
		先端の開き	許容限度	mm	20			
		先端の高さの差	許容限度	mm	10			
	チェーン	長さ	基準値	mm/ﾘﾝｸ数	229/18(ﾛｰﾗ)	238/15(ﾛｰﾗ)		
		伸び	許容限度	%	3			
油圧装置	自然降下	内マストの自然降下量		mm／分	90mm以下/15分			
	自然前傾	ﾃｨﾙﾄｼﾘﾝﾀﾞｰﾛｯﾄﾞの伸び量		mm／分	20mm以下/15分	30mm以下/15分		18mm以下/15分
	操作弁ﾘﾘｰﾌ圧	リフト		MPa (kgf/cm2)	Vﾏｽﾄ 9.3～11.0 (95～112) Fマスト 11.3～13.0 (115～133)	11.3～13.0 (115～133)		10.8～12.5 (110～128)
		ティルト		MPa (kgf/cm²)				
給油脂	給油脂及び油の交換	油圧装置		月又は時間	6ヶ月又は1,200H			
		ﾄﾗﾝｽﾐｯｼｮﾝ、ﾃﾞｨﾌｧﾚﾝｼｬﾙ終減速、ｽﾃｱﾘﾝｸﾞ		月又は時間	6ヶ月又は1,200H			
		ブレーキ		月又は時間	—	6ヶ月又は1,200H		

0.9	1～1.75			2～2.5		3～3.5
3FB9 (2006/7～)	8FB(L)10～15	8FB(L)18	40-8FB15	8FB(L)20,25	40-8FB20,25	8FB(L)30,J35
検　査　基　準　値						
25～50	20～50					
2	1.5					
1600±150	1.0t:1750±150 1.35t:1760±150 1.5t:1770±150	1780±150	1980±150	2.0t: 1980±150 2.5t: 2000±150	2.0t: 2145±150 2.5t: 2170±150	3.0t: 2210±150 J3.5t: 2270±150
6.9～7.4 (70～75)	8.3～8.8 (84.6～89.7)					9.8～10.3 (99.9～105.0)
5～15	11～15					
55以上	88以上					
5						
2.5						
3～5ノッチ /147N(15kgf)	150～200(16～20)					3.0t:150～200(16～20) 3.5t:200～250(20～25)
20						
15						
0.3	1.0					
203.2	254		310			3.0t:310, 3.5t:317.5
205	256		312			3.0t:312, 3.5t:319.5
4	4.9		7			3.0t:7, 3.5t:5.6
1			2			3.0t:2, 3.5t:1
88～118 (9～12)	137～210(14～21)					
—						
—						
—						
—						
—						
—						
—						
30	1.0t: 30 1.35, 1.5t: 35	35		2.0t: 36, 2.5t: 40		3.0t: 44 3.5t: 50
27	1.0t: 25 1.35t: 29, 1.5t:	33	30	2.0t: 32, 2.5t: 35		39
20				2.0t: 20, 2.5t: 30		30
10				2.0t: 10, 2.5t: 12		12
238/15(ﾛｰﾗ)	238/15(ﾘｰﾌ)		248/13(リーフ)			279/11(リーフ)
3						
90mm以下/15分	45mm以下/15分					
18mm以下/15分	15mm以下/15分			20mm以下/15分		25mm以下/15分
10.8～12.5 (110～128)	1,1.35t:12.7～14.4 (130～147) 1.5t:15.2～16.9 (155～172)	15.2～16.9(155～172)		17.2～18.9(175～193)		18.1～19.8 (185～202)
	11.8～13.5(120～138)			14.7～16.4(150～167)		15.7～17.4(160～177)
6ヶ月又は1,200H						
6ヶ月又は1,200H						
12ヶ月又は2,400H						

豊田自動織機

適用範囲		最大荷重 t			3.5～4.5	5.5	6.0	7.0
		型式			7FB35～7FB45	7FBCU55	7FB60	7FB70
		適用号機						
区分	検査箇所	適用項目 ※測定条件、方法		単位	検査基準値			
操縦装置	ハンドル	回転方向の遊び		mm	20～50			
	かじ取り車輪	キャンバ		deg	0		1	
		旋回半径		mm	3.5～4.0t: 2680±200、4.5t: 2740±200	2440	3200±300	
	ﾊﾟﾜｰｽﾃｱﾘﾝｸﾞ装置	リリーフセット圧		MPa (kg/cm2)	11.8～12.3 (120～125)	10.1～10.6 (103～109)	16.0～16.5 (160～165)	
制動装置	ブレーキペダル	ブレーキペダルの遊び		mm	5～9	5～9	0.5～1	
		ペダルと床板とのすき間 (踏込み時)		mm	100以上	84 以上	60以上	
		フートブレーキ制動能力	無負荷	m以下	5	5	5	
			負荷	m以下	2.5	2.5	2.5	
	駐車ブレーキ	トグル式：レバー操作力 レバー式：ノッチ数		N(kgf) ﾉｯﾁ /N(kgf)	—	196～245 (20～25)	—	
		駐車ブレーキ制動能力	無負荷	停止勾配%	20	20	20	
			負荷	停止勾配%	15	15	15	
	ドラムブレーキ	ドラムとライニングのすき間		mm	—	1.0	—	
		ブレーキドラム	基準内径	mm	—	317.5	—	
			修正限度	mm	—	319.5	—	
		ブレーキライニング	基準厚さ	mm	—	10.0	—	
			許容限度	mm	—	1.0	—	
		バックプレートの締付けトルク		Nm(kgf-m)	—	—	—	
	湿式ディスクブレーキ	ブレーキディスク	基準厚さ	mm	5.6	—	ブレーキシリンダの端面とピストン端面までの距離で摩耗状況を判定 24.5～29.5	
			許容限度	mm	5.2	—		
	ディスクブレーキ(乾式)	パッドとディスクホイールのすき間		mm	—	—	—	
		ディスクホイール	基準厚さ	mm	—	—	—	
			修正限度	mm	—	—	—	
		ブレーキパッド厚さ	基準厚さ	mm	—	—	—	
			許容限度	mm	—	—	—	
荷役装置	フォーク	厚さ	基準厚さ	mm	3.5t: 50、4.0～4.5t: 55	65	63	68
		摩耗	許容限度	mm	3.5t: 42 、4.0t: 45、4.5t: 48	52	54	58
		先端の開き	許容限度	mm	30			
		先端の高さの差	許容限度	mm	12	10	12	
	チェーン	長さ	基準値	mm/ﾘﾝｸ数	3.5～4.0t: 279/11(リーフ) 4.5t:286/9(リーフ)	286/9(リーフ)		
		伸び	許容限度	%	3			
油圧装置	自然降下	内マストの自然降下量		mm／分	45mm以下/15分	45mm以下/15分	100mm以下/10分	
	自然前傾	ﾃｨﾙﾄｼﾘﾝﾀﾞｰﾛｯﾄﾞの伸び量		mm／分	15mm以下/15分	20mm以下/15分	6mm以下/10分	
	操作弁ﾘﾘｰﾌ圧	リフト		MPa (kgf/cm2)	18.1～19.8 (185～202)	18.1(185)	21.0～22.7 (214～231)	24.0～25.7 (245～262)
		ティルト		MPa (kgf/cm²)	18.1～19.8 (185～202)	—		
給油脂	給油脂及び油の交換	油圧装置		月又は時間	6ヶ月又は1,200H	12ヶ月又は2,400H	12ヶ月又は2,400H	
		ﾄﾗﾝｽﾐｯｼｮﾝ、ﾃﾞｨﾌｧﾚﾝｼｬﾙ終減速、ｽﾃｱﾘﾝｸﾞ		月又は時間	6ヶ月又は1,200H			
		ブレーキ		月又は時間	—			

8.5	
7FB85	
検　査　基　準　値	
20～50	
1	
3260±300	
16.0～16.5 (160～165)	
0.5～1	
60以上	
5	
2.5	
—	
20	
15	
—	
—	
—	
—	
—	
—	
ブレーキシリンダの端面と ピストン端面までの距離で 摩耗状況を判定　24.5～29.5	
—	
—	
—	
—	
—	
68	
60	
30	
12	
286/9(ﾘｰﾌ)	
3	
100mm以下/10分	
6mm以下/10分	
23.0～24.7 (234～252)	
12ヶ月又は2,400H	
6ヶ月又は1,200H	
—	

豊田自動織機

適用範囲		最大荷重 t				1.5	1.75	2.0	2.5
		型式				8FBB15	8FBB18	8FBB20	8FBB25
		適用号機							
区分	検査箇所	適用項目 ※測定条件、方法			単位	検査基準値			
原動機（モーター）	モーター	ブラシ寸法	ﾄﾞﾗｲﾌﾞﾓｰﾀｰ	基準値	mm	—			
				許容限度	mm	—			
			ﾎﾟﾝﾌﾟﾓｰﾀｰ	基準値	mm	—			
				許容限度	mm	—			
			ﾊﾟﾜｽﾃﾓｰﾀｰ	基準値	mm	—			
				許容限度	mm	—			
		ブラシのバネ力基準値	ﾄﾞﾗｲﾌﾞﾓｰﾀｰ		N (kgf)	—			
			ﾎﾟﾝﾌﾟﾓｰﾀｰ		N (kgf)	—			
			ﾊﾟﾜｽﾃﾓｰﾀｰ		N (kgf)	—			
	バッテリー	各電槽の電圧（充電後）			V	2以上			
	速度制御装置	走行用モーターの最大電流値			A	—			
		荷役用モーターの最大電流値			A	—			
	充電装置	電圧検出リレーの作動電圧			V	－(ﾏｲｺﾝ制御)			
	ヒューズ	走行主回路用			A	500		600	
		荷役主回路用			A				
		充電器一次側			A	—			
		充電器二次側			A	—			
		制御（操作）回路用			A	10			
		電装品回路用			A	10			
走行装置	タイヤ空気圧	フロント	シングル		kPa (kgf/cm^2)	900(7)			1000(10)
			ダブル		kPa (kgf/cm^2)	700(7)			
		リヤ			kPa (kgf/cm^2)	1000(8)	900(9)	1000(10)	
	クリップボルトハブボルトハブナットの締付けトルク	フロントハブナット			Nm (kgf-m)	177～392(18～40)			
		リヤハブナット			Nm (kgf-m)	89～157(9～16)		118～196(12～20)	
		ドライブシャフト取付ボルト			Nm (kgf-m)	69～88(7～9)			107～140(11～14)
	リム合せボルト	フロント			Nm (kgf-m)	—			
		リヤ			Nm (kgf-m)	—			
	リヤアクスル	ｾﾝﾀｰﾋﾟﾝ		基準値	mm	50			
				許容限度	mm	49.5			
		ｾﾝﾀｰﾋﾟﾝﾌﾞｯｼｭ		許容限度	mm	52			
		スラストすき間		許容限度	mm	0.3以下			

3.0	
8FBB30	
検　査　基　準　値	
—	
—	
—	
—	
—	
—	
—	
—	
—	
2以上	
—	
—	
－(ﾏｲｺﾝ制御)	
500	
—	
—	
10	
10	
800(8)	
700(7)	
1000(10)	
294～588 (30～60)	
118～196 (12～20)	
107～140 (11～14)	
—	
—	
50	
49.5	
52	
0.3以下	

豊田自動織機

適用範囲		最大荷重 t			1.5	1.75	2.0	2.5
		型式			8FBB15	8FBB18	8FBB20	8FBB25
		型式						
区分	検査箇所	適用項目 ※測定条件、方法		単位	検査基準値			
操縦装置	ハンドル	回転方向の遊び		mm	20～50			
	かじ取り車輪	キャンバ		deg	1.5			
		旋回半径		mm	1770±150		1980±150	2000±150
	ﾊﾟﾜｽﾃｱﾘﾝｸﾞ装置	リリーフセット圧		MPa (kgf/cm²)	7.4～7.9 (76～81)			8.3～8.8 (85～90)
制動装置	ブレーキペダル	ブレーキペダルの遊び		mm	5～9			
		ペダルと床板とのすき間 (踏込み時)		mm	99～109		94～104	
		フートブレーキ制動能力	無負荷	m以下	5			
			負荷	m以下	2.5			
	駐車ブレーキ	トグル式：レバー操作力		N(kgf)□	177～216(18～22)			
		駐車ブレーキ制動能力	無負荷	停止勾配%	20			
	ドラムブレーキ	ドラムとライニングのすき間		mm	1.0			
		ブレーキドラム	基準内径	mm	254			
			修正限度	mm	256			
		ブレーキライニング	基準厚さ	mm	5.0		7	
			許容限度	mm	1		2	
		バックプレートの締付けトルク		Nm (kgf-m)	7.8～11.8(8～12)		14.7～19.6(15～20)	
	湿式ディスクブレーキ	ブレーキディスク	基準厚さ	mm	—			
			許容限度	mm	—			
	ディスクブレーキ(乾式)	パッドとディスクホイールのすき間			—			
		ディスクホイール	基準厚さ	mm	—			
			修正限度	mm	—			
		ブレーキパッド厚さ	基準厚さ	mm	—			
			許容限度	mm	—			
荷役装置	フォーク	厚さ	基準厚さ	mm	35		2.0t: 36　2.5t: 40	
		摩耗	許容限度	mm	30	33	2.0t: 32　2.5t: 35	
		先端の開き	許容限度	mm	20			30
		先端の高さの差	許容限度	mm	10			
	チェーン	長さ	基準値	mm/ﾘﾝｸ数	238/15(ﾘｰﾌ)		248/13(ﾘｰﾌ)	
		伸び	許容限度	%	3			
油圧装置	自然降下	内マストの自然降下量		mm／分	90mm以下/15分			
	自然前傾	ﾃｨﾙﾄｼﾘﾝﾀﾞｰﾛｯﾄﾞの伸び量		mm／分	15mm以下/15分		20mm以下/15分	
	操作弁ﾘﾘｰﾌ圧	リフト		MPa (kgf/cm²)	15.2～15.7(155～160)		17.2～17.7(175～180)	
		ティルト		MPa (kgf/cm²)	11.8～12.3(120～125)		14.7～15.2(150～154)	
給油脂	給油脂および油の交換	油圧装置		月又は時間	6ヶ月又は1,200H			
		ﾄﾗﾝｽﾐｯｼｮﾝ、ﾃﾞｨﾌｧﾚﾝｼｬﾙ終減速、ｽﾃｱﾘﾝｸﾞ		月又は時間	6ヶ月又は1,200H			
		ブレーキ		月又は時間	12ヶ月又は2,400H			

3.0	
8FBB30	
検　査　基　準　値	
20～50	
1.5	
2210±150	
9.8～10.3 (100～105)	
5～9	
94～104	
5	
2.5	
177～216(18～22)	
20	
1.0	
254	
256	
7	
2	
14.7～19.6 (15～20)	
—	
—	
—	
—	
—	
—	
—	
45	
39	
30	
10	
279/11(リーフ)	
3	
90mm以下/15分	
25mm以下/15分	
18.1～18.6 (185～189)	
15.7～16.2 (160～165)	
6ヶ月又は1,200H	
6ヶ月又は1,200H	
12ヶ月又は2,400H	

豊田自動織機

適用範囲		最大荷重 t				1.0	1.25	1.5	1.75
		型式				8FBE10	8FBE13	8FBE15	8FBE18
		適用号機							
区分	検査箇所	適用項目 ※測定条件、方法			単位	検査基準値			
原動機（モーター）	モーター	ブラシ寸法	ドライブモーター	基準値	mm	—			
				許容限度	mm	—			
			ポンプモーター	基準値	mm	—			
				許容限度	mm	—			
			パワーステモーター	基準値	mm	—			
				許容限度	mm	—			
		ブラシのバネ力基準値	ドライブモーター		N (kgf)	—			
			ポンプモーター		N (kgf)	—			
			パワーステモーター		N (kgf)	—			
	バッテリー	各電槽の電圧（充電後）			V	2以上			
	速度制御装置	走行用モーターの最大電流値			A	—			
		荷役用モーターの最大電流値			A	—			
	充電装置	電圧検出リレーの作動電圧			V	ﾏｲｺﾝ制御			
	ヒューズ	走行主回路用			A	450		500	
		荷役主回路用			A				
		パワステ回路用			A	—			
		充電器二次側			A	80			
		充電器一次側（ｻｰﾏﾙﾘﾚｰｾｯﾄ値）			A	18		26	
		制御（操作）回路用			A	10			
		電装品回路用			A	10			
走行装置	タイヤ空気圧	フロント			kPa (kgf/cm^2)	合わせリム:750(7.65)	合わせリム:900(9.18)		サイドリングリム:1000(10.20)
		リヤ			kPa (kgf/cm^2)	合わせリム:700(7.14)		合わせリム:850(8.67)	
	クリップボルト、ハブボルト・ナットの締め付けトルク	フロントハブナット			Nm (kgf-m)	118～196(12～20)			
		リヤハブナット			Nm (kgf-m)	89～188(9～19)		118～235(12～24)	
	リム合せボルト	フロント			Nm (kgf-m)	78～118(8～12)			—
		リヤ			Nm (kgf-m)	30～44(3～4.5)		78～118(8～12)	

2.0	
8FBE20	
検　査　基　準　値	
—	
—	
—	
—	
—	
—	
—	
—	
—	
2以上	
—	
—	
ﾏｲｺﾝ制御	
500	
—	
80	
26	
10	
10	
—	
合わせリム :850(8.67)	
118～196 (12～20)	
118～235 (12～24)	
—	
78～118 (8～12)	

豊田自動織機

適用範囲		最大荷重 t			1.0	1.25	1.5	1.75
		型式			8FBE10	8FBE13	8FBE15	8FBE18
		適用号機						
区分	検査箇所	適用項目※測定条件、方法		単位	検査基準値			
操縦装置	ハンドル	回転方向の遊び		mm	20～50			
	かじ取り車輪	旋回半径		mm	1385±150	1400±150	1515±150	1550±150
	ﾊﾟﾜｽﾃｱﾘﾝｸﾞ装置	リリーフセット圧		Mpa (kg/cm^2)	12.6～13.1(129～133)			
制動装置	ブレーキペダル	ブレーキペダルの遊び		mm	30～35			
		ペダルと床板とのすき間(踏込み時)		mm	70以上			
		フートブレーキ制動能力	無負荷	m以下	5			
			負荷	m以下	2.5			
	駐車ブレーキ	レバー操作力		N(kgf)	180～210(18.4～21.4)			
		制動能力	無負荷	停止勾配%	20			
			負荷	停止勾配%	15			
	ディスクブレーキ	パッドとディスクホイールのすき間		mm	0.5～0.8			
		ディスクホイール	基準厚さ	mm	9.0			
			修正限度	mm	8.0			
		ブレーキパッド厚さ	基準厚さ	mm	6.0			
			許容限度	mm	3.5			
荷役装置	フォーク	厚さ	基準厚さ	mm	30	35		
			許容限度	mm	25	27	30	33
		先端の開き	許容限度	mm	20			
		先端の高さの差	許容限度	mm	10			
	チェーン	長さ	基準値	mm/ﾘﾝｸ数	238/15(ﾘｰﾌ)			
		伸び	許容限度	%	3			
油圧装置	油圧ポンプ	リフト上昇速度	負荷/無負荷	mm／sec	490/610	450/610	430/610	390/610
	自然降下	内マストの自然降下量		mm／分	45mm以下/15分			
	自然前傾	ﾃｨﾙﾄｼﾘﾝﾀﾞｰﾛｯﾄﾞの伸び量		mm／分	15mm以下/15分			
	操作弁ﾘﾘｰﾌ圧	リフト		Mpa (kgf/cm^2)	17.2～18.9(175～193)			
		ティルト		Mpa (kgf/cm^2)	13.7～15.4(139～157)			
給油脂	給油脂及び油の交換	油圧装置		月又は時間	6ヶ月又は1,200H			
		ﾄﾗﾝｽﾐｯｼｮﾝ、ﾃﾞｨﾌｧﾚﾝｼｬﾙ終減速、ｽﾃｱﾘﾝｸﾞ		月又は時間	6ヶ月又は1,200H			

2.0	
8FBE20	
検　査　基　準　値	
20～50	
1675±150	
12.6～13.1 (129～133)	
30～35	
70以上	
5	
2.5	
180～210 (18.4～21.4)	
20	
15	
0.5～0.8	
9.0	
8.0	
6.0	
3.5	
36	
32	
20	
10	
286/15(リーフ)	
3	
340/500	
45mm以下/15分	
20mm以下/15分	
17.2～18.9 (175～193)	
13.7～15.4 (139～157)	
6ヶ月又は1,200H	
6ヶ月又は1,200H	

豊田自動織機

適用範囲		最大荷重 t				0.9～1.25	1～1.25	1.35～1.8	2～2.5
		型式				8FBRK9～13	8FBR(S)10～13	8FBR(S)14～18	8FBR(S)20～25
		適用号機							
区分	検査箇所	適用項目※測定条件、方法			単位	検査基準値			
原動機（モーター）	モーター	ブラシ寸法	ﾄﾞﾗｲﾌﾞﾓｰﾀｰ	基準値	mm	—			
				許容限度	mm	—			
			ﾎﾟﾝﾌﾟﾓｰﾀｰ	基準値	mm	—			
				許容限度	mm	—			
			ﾊﾟﾜｽﾃﾓｰﾀｰ	基準値	mm	20			
				許容限度	mm	11			
		ブラシのバネ力基準値	ドライブモーター		N (kgf)	—			
			ポンプモーター		N (kgf)	—			
			パワステモーター		N (kgf)	1.8～5.6(0.18～0.57)			
	バッテリー	各電槽の電圧（充電後）			V	2以上			
	速度制御装置	走行用モーター最大電流値			A	—			
		荷役用モーター最大電流値			A	—			
	充電装置	電圧検出リレーの作動電圧			V	－(ﾏｲｺﾝ制御)			
	ヒューズ	走行･荷役主回路用			A	0.9t :300 1.0～1.3t :360	360	1.4t:410 1.5～1.8t :450	500
		パワステ回路用			A	30			
		充電器一次側(ｻｰﾏﾙﾘﾚｰｾｯﾄ値)			A	11		13	18
		充電器二次側			A	50		80	100
		制御（操作）回路用			A	10			
		電装品回路用			A	10			
走行装置	クリップボルト ハブボルト ハブナット の締付けトルク	フロント		ロード	Nm (kgf-m)	175～325(17.8～33.1)			
		リヤ		ドライブ	Nm (kgf-m)	140～190(14.5～19.0)			
				キャスタ	Nm (kgf-m)	68～108(6.9～11.0)			
操縦装置	ハンドル	回転方向の遊び			mm	20～50			
	かじ取り車輪	旋回半径			mm	0.9～1.0t :1340±150 1.25t :1490±150	1t :1340±150 1.25t :1490±150 S1t :1490±150 S1.25t :1510±150	1.35t :1490±150 1.5t :1580±150 1.8t :1730±150 S1.35t:1580±150 S1.5t :1730±150 S1.8t :1760±150	2t :1750±150 2.5t :1950±150 S2t :1750±150 S2.5t :1950±150

3.0	
8FBR30	
検　査　基　準　値	
—	
—	
—	
—	
20	
11	
—	
—	
1.8～5.6 (0.18～0.57)	
2以上	
—	
—	
－(マイコン制御)	
500	
30	
18	
100	
10	
10	
175～325 (17.8～33.1)	
140～190 (14.5～19.0)	
68～108 (6.9～11.0)	
20～50	
2000±150	

豊田自動織機

適用範囲		最大荷重 t			0.9～1.25	1～1.24	1.35～1.8	2～2.5
		型式			8FBRK9～13	8FBR(S)10～13	8FBR(S)14～18	8FBR(S)20～25
		適用号機						
区分	検査箇所	適用項目※測定条件、方法		単位	検査基準値			
制動装置	ブレーキペダル	ブレーキペダルの遊び		mm	—			
		ブレーキペダルの高さ		mm	60～70			
		フートブレーキ制動能力	無負荷	m以下	5			
			負荷	m以下	2.5			
	駐車ブレーキ	レバー操作力		N (kgf)	—			
		駐車ブレーキ制動能力	無負荷	停止勾配%	20			
			負荷	停止勾配%	15			
	フロントブレーキドラム及びブレーキシュー	ドラムとライニングのすき間		mm	—			
		ブレーキドラム	基準内径	mm	140			
			修正限度	mm	141			
		ブレーキライニング	基準厚さ	mm	3.5			
			許容限度	mm	1.0			
	ディスクブレーキ	カムとアジャストスクリュウのすき間		mm	0			
		パッドとディスクホイールのすき間		mm	上下とも0.1以上			
		スプリング取付長さ		mm	122～126		1.35～1.5t :118～122 1.8t :114～118	2.0t:114～118 2.5t:110～114
		ブレーキパッド	基準厚さ	mm	9			
			許容限度	mm	3			
荷役装置	フォーク	厚さ	基準厚さ	mm	30		35	2t: 36、2.5t: 40
		摩耗	許容限度	mm	0.9t:21 1t: 25 1.25t:27	1t: 25 1.25t: 27	1.35t:29 1.5t:30 1.8t:33	2t: 32、2.5t: 35
		先端の開き	許容限度	mm	20			
		先端の高さの差	許容限度	mm	10			
	チェーン	長さ	基準値	mm/リンク数	238/15(ﾘｰﾌﾞ)			248/13(ﾘｰﾌﾞ)
		伸び	許容限度	%	3			
油圧装置	自然降下	内マストの自然降下量		mm/分	45mm以下/15分			
	自然前傾	ﾃｨﾙﾄｼﾘﾝﾀﾞｰﾛｯﾄﾞの縮み量		mm/分	28mm以下/15分			
	操作弁ﾘﾘｰﾌ圧	リフト		MPa (kgf/cm^2)	12.3～14.0 (125～143)		16.7～18.4 (170～188)	
		ティルト		MPa (kgf/cm^2)				
給油脂	給油脂および油の交換	油圧装置		月又は時間	6ヶ月又は1,200H			
		ﾄﾗﾝｽﾐｯｼｮﾝ、ﾃﾞｨﾌｧﾚﾝｼｬﾙ終減速、ｽﾃｱﾘﾝｸﾞ		月又は時間	6ヶ月又は1,200H			

3.0	
8FBR30	
検　査　基　準　値	
—	
60～70	
5	
2.5	
—	
20	
15	
—	
140	
141	
3.5	
1.0	
0	
上下とも0.1以上	
110～114	
9	
3	
44	
39	
30	
10	
279/11(ﾘｰﾌﾞ)	
3	
45mm以下/15分	
28mm以下/15分	
18.1～19.8 (185～202)	
6ヶ月又は1,200H	
6ヶ月又は1,200H	

豊田自動織機

適用範囲		最大荷重 t				1.0	1.25	1.35～1.8	2～2.5
		型式				8FBRB10	8FBRB(S)13	8FBRB(S)14～18	8FBRB(S)20～25
		適用号機							
区分	検査箇所	適用項目※測定条件、方法			単位	検査基準値			
原動機（モーター）	モーター	ブラシ寸法	ﾄﾞﾗｲﾌﾞﾓｰﾀｰ	基準値	mm	—			
				許容限度	mm	—			
			ﾎﾟﾝﾌﾟﾓｰﾀｰ	基準値	mm	—			
				許容限度	mm	—			
			ﾊﾟﾜｽﾃﾓｰﾀｰ	基準値	mm	20			
				許容限度	mm	11			
		ブラシのバネ力基準値	ドライブモーター		N (kgf)	—			
			ポンプモーター		N (kgf)	—			
			パワステモーター		N (kgf)	1.8～5.6(0.18～0.57)			
	バッテリー	各電槽の電圧（充電後）			V	2以上			
	速度制御装置	走行用モーター最大電流値			A	—			
		荷役用モーター最大電流値			A	—			
	充電装置	電圧検出リレーの作動電圧			V	－(ﾏｲｺﾝ制御)			
	ヒューズ	走行･荷役主回路用			A	360		410	500
		パワステ回路用			A	30			
		充電器一次側(ｻｰﾏﾙﾘﾚｰｾｯﾄ値)			A	—			
		充電器二次側			A	—			
		制御（操作）回路用			A	10			
		電装品回路用			A	10			
走行装置	クリップボルト ハブボルト ハブナット の締付けトルク	フロント	ロード		Nm (kgf-m)	175～325(17.8～33.1)			
		リヤ	ドライブ		Nm (kgf-m)	140～190(14.5～19.0)			
			キャスタ		Nm (kgf-m)	68～108(6.9～11.0)			
操縦装置	ハンドル	回転方向の遊び			mm	20～50			
	かじ取り車輪	旋回半径			mm	1340±150	1.25t :1490±150 S1.25t :1510±150	1.35t :1490±150 1.5t :1580±150 1.8t :1730±150 S1.35t:1580±150 S1.5t :1730±150 S1.8t :1760±150	2t :1750±150 2.5t :1950±150 S2t :1750±150 S2.5t :1950±150

3.0	
8FBRB30	
検　査　基　準　値	
—	
—	
—	
—	
20	
11	
—	
—	
1.8～5.6 (0.18～0.57)	
2以上	
—	
—	
－(ﾏｲｺﾝ制御)	
500	
30	
—	
—	
10	
10	
175～325 (17.8～33.1)	
140～190 (14.5～19.0)	
68～108 (6.9～11.0)	
20～50	
2000±150	

豊田自動織機

適用範囲		最大荷重 t			1.0	1.25	1.35～1.8	2～2.5
		型式			8FBRB10	8FBRB(S)13	8FBRB(S)14～18	8FBRB(S)20～25
		適用号機						
区分	検査箇所	適用項目※測定条件、方法		単位	検査基準値			
制動装置	ブレーキペダル	ブレーキペダルの遊び		mm	—			
		ブレーキペダルの高さ		mm	60～70			
		フートブレーキ制動能力	無負荷	m以下	5			
			負荷	m以下	2.5			
	駐車ブレーキ	レバー操作力		N (kgf)	—			
		駐車ブレーキ制動能力	無負荷	停止勾配%	20			
			負荷	停止勾配%	15			
	フロントブレーキドラム及びブレーキシュー	ドラムとライニングのすき間		mm	—			
		ブレーキドラム	基準内径	mm	—			
			修正限度	mm	—			
		ブレーキライニング	基準厚さ	mm	—			
			許容限度	mm	—			
	ディスクブレーキ	カムとアジャストスクリュウのすき間		mm	0			
		パッドとディスクホイールのすき間		mm	上下とも0.1以上			
		スプリング取付長さ		mm	116～120	114～118	1.35～1.5t :112～116 1.8t :110～114	2.0t:120～124 2.5t:118～122
		ブレーキパッド	基準厚さ	mm	9			
			許容限度	mm	3			
荷役装置	フォーク	厚さ	基準厚さ	mm	30		35	2t: 36、2.5t: 40
		摩耗	許容限度	mm	25	27	1.35t:29 1.5t:30 1.8t:33	2t: 32、2.5t: 35
		先端の開き	許容限度	mm	20			
		先端の高さの差	許容限度	mm	10			
	チェーン	長さ	基準値	mm/リンク数	238/15(ﾘｰﾌﾞ)			248/13(ﾘｰﾌﾞ)
		伸び	許容限度	%	3			
油圧装置	自然降下	内マストの自然降下量		mm/分	90mm以下/15分			
	自然前傾	ﾃｨﾙﾄｼﾘﾝﾀﾞｰﾛｯﾄﾞの縮み量		mm/分	17mm以下/15分			
	操作弁ﾘﾘｰﾌ圧	リフト		MPa (kgf/cm^2)	12.3～12.8 (126～130)		16.7～17.2 (171～175)	18.1～18.6 (185～190)
		ティルト		MPa (kgf/cm^2)				
給油脂	給油脂および油の交換	油圧装置		月又は時間	6ヶ月又は1,200H			
		ﾄﾗﾝｽﾐｯｼｮﾝ、ﾃﾞｨﾌｧﾚﾝｼｬﾙ終減速、ｽﾃｱﾘﾝｸﾞ		月又は時間	6ヶ月又は1,200H			

3.0	
8FBRB30	
検　査　基　準　値	
—	
60～70	
5	
2.5	
—	
20	
15	
—	
140	
141	
3.5	
1.0	
0	
上下とも0.1以上	
114～118	
9	
3	
44	
39	
30	
10	
279/11(ﾘｰﾌﾞ)	
3	
90mm以下/15分	
17mm以下/15分	
18.1～18.6 (185～190)	
6ヶ月又は1,200H	
6ヶ月又は1,200H	

豊田自動織機

適用範囲		最大荷重 t				1.0	1.25	1.35	1.5
		型式				8FBS10	8FBS(S)13	8FBS(S)14	8FBS(S)15
		適用号機							
区分	検査箇所	適用項目※測定条件、方法			単位	検査基準値			
原動機（モーター）	モーター	ブラシ寸法	ﾄﾞﾗｲﾌﾞﾓｰﾀｰ	基準値	mm	—			
				許容限度	mm	—			
			ﾎﾟﾝﾌﾟﾓｰﾀｰ	基準値	mm	—			
				許容限度	mm	—			
			ﾊﾟﾜｽﾃﾓｰﾀｰ	基準値	mm	20			
				許容限度	mm	11			
		ブラシのバネ力基準値	ドライブモーター		N (kgf)	—			
			ポンプモーター		N (kgf)	—			
			パワステモーター		N (kgf)	1.8～5.6(0.18～0.57)			
	バッテリー	各電槽の電圧（充電後）			V	2以上			
	速度制御装置	走行用モーター最大電流値			A	—			
		荷役用モーター最大電流値			A	—			
	充電装置	電圧検出リレーの作動電圧			V	－(ﾏｲｺﾝ制御)			
	ヒューズ	走行･荷役主回路用			A	360		410	450
		パワステ回路用			A	30			
		充電器一次側(ｻｰﾏﾙﾘﾚｰｾｯﾄ値)			A	11			13
		充電器二次側			A	50			80
		制御（操作）回路用			A	10			
		電装品回路用			A	10			
走行装置	クリップボルト ハブボルト ハブナット の締付けトルク	フロント		ロード	Nm (kgf-m)	147～300(15.0～30.0)			
		リヤ		ドライブ	Nm (kgf-m)	140～190(14.5～19.0)			
				キャスタ	Nm (kgf-m)	68～108(6.9～11.0)			
操縦装置	ハンドル	回転方向の遊び			mm	20～50			
	かじ取り車輪	旋回半径			mm	1340±150	8FBS13:1490±150 8FBSS13:1510±150	8FBS14:1490±150 8FBSS14:1580±150	8FBS15:1580±150 8FBSS15:1730±150

1.8	2.0	2.5	
8FBS(S)18	8FBS(S)20	8FBS(S)25	
検　査　基　準　値			
—			
—			
—			
—			
20			
11			
—			
—			
1.8～5.6(0.18～0.57)			
2以上			
—			
—			
－(マイコン制御)			
450	500		
30			
13	18		
80	100		
10			
10			
147～300 (15.0～30.0)	294～392 (30.0～40.0)		
140～190 (14.5～19.0)			
68～108 (6.9～11.0)			
20～50			
8FBS18:1730±150 8FBSS18:1760±150	1750	1950	

豊田自動織機

適用範囲		最大荷重 t			1.0	1.25	1.35	1.5
		型式			8FBS10	8FBS(S)13	8FBS(S)14	8FBS(S)15
		適用号機						
区分	検査箇所	適用項目※測定条件、方法		単位	検査基準値			
制動装置	ブレーキペダル	ブレーキペダルの遊び		mm	—			
		ブレーキペダルの高さ		mm	60～70			
		フートブレーキ制動能力	無負荷	m以下	5			
			負荷	m以下	2.5			
	駐車ブレーキ	レバー操作力		N (kgf)	—			
		駐車ブレーキ制動能力	無負荷	停止勾配%	20			
			負荷	停止勾配%	15			
	フロントブレーキドラム及びブレーキシュー	ドラムとライニングのすき間		mm	—			
		ブレーキドラム	基準内径	mm	—			
			修正限度	mm	—			
		ブレーキライニング	基準厚さ	mm	—			
			許容限度	mm	—			
	ディスクブレーキ	アーマチュアとマグネットＡＳＳＹのすき間		mm	1.0			
		スプリング取付長さ		mm	122～128			
		ブレーキディスク	基準厚さ	mm	9			
			許容限度	mm	7.8			
荷役装置	フォーク	厚さ	基準厚さ	mm	30		35	
		摩耗	許容限度	mm	25	27	29	30
		先端の開き	許容限度	mm	30			
		先端の高さの差	許容限度	mm	10			
	チェーン	長さ	基準値	mm/リンク数	238/15(ﾘｰﾌ)			
		伸び	許容限度	%	3			
油圧装置	自然降下	内マストの自然降下量		mm/分	45mm以下/15分			
	自然前傾	ﾃｨﾙﾄｼﾘﾝﾀﾞｰﾛｯﾄﾞの縮み量		mm/分	28mm以下/15分			
	操作弁ﾘﾘｰﾌ圧	リフト		MPa (kgf/cm^2)	12.3～12.8（125～130）		16.7～17.2（170～175）	
		ティルト		MPa (kgf/cm^2)				
給油脂	給油脂および油の交換	油圧装置		月又は時間	6ヶ月又は1,200H			
		ﾄﾗﾝｽﾐｯｼｮﾝ、ﾃﾞｨﾌｧﾚﾝｼｬﾙ終減速、ｽﾃｱﾘﾝｸﾞ		月又は時間	6ヶ月又は1,200H			

1.8	2.0	2.5
8FBS(S)18	8FBS(S)20	8FBS(S)25
検　査　基　準　値		
—		
60～70		
5		
2.5		
—		
20		
15		
—		
—		
—		
—		
—		
1.0		
122～128		
9		
7.8		
35	36	40
33	32	35
30		
10		
238/15(ﾘｰﾌﾞ)	248/13(ﾘｰﾌﾞ)	
3		
45mm以下/15分		
28mm以下/15分		
16.7～17.2 (170～175)	18.1～18.6（185～190）	
6ヶ月又は1,200H		
6ヶ月又は1,200H		

豊田自動織機

適用範囲		最大荷重 t				0.7	1.0	1.2	1.5
		型式				8RFBA7	8RFBA(S)10	8RFBA(S)12	8RFBA(S)15
		適用号機							
区分	検査箇所	適用項目※測定条件、方法			単位	検査基準値			
原動機（モーター）	モーター	ブラシ寸法	ﾄﾞﾗｲﾌﾞﾓｰﾀｰ	基準値	mm	—			
				許容限度	mm	—			
			ﾎﾟﾝﾌﾟﾓｰﾀｰ	基準値	mm	—			
				許容限度	mm	—			
			ﾊﾟﾜｽﾃﾓｰﾀｰ	基準値	mm	20			
				許容限度	mm	11			
		ブラシのバネ力基準値	ドライブモーター		N (kgf)	—			
			ポンプモーター		N (kgf)	—			
			パワステモーター		N (kgf)	1.8～5.6(0.18～0.57)			
	バッテリー	各電槽の電圧（充電後）			V	2以上			
	速度制御装置	走行用モーター最大電流値			A	—			
		荷役用モーター最大電流値			A	—			
	充電装置	電圧検出リレーの作動電圧			V	－(ﾏｲｺﾝ制御)			
	ヒューズ	走行･荷役主回路用			A	410	500		
		パワステ回路用			A	30			
		充電器一次側(ｻｰﾏﾙﾘﾚｰｾｯﾄ値)			A	11		13	18
		充電器二次側			A	80	8RFBA10:80 8RFBA(S)10:100	8RFBA12:80 8RFBA(S)12:100	100
		制御（操作）回路用			A	10			
		電装品回路用			A	10			
走行装置	クリップボルト ハブボルト ハブナット の締付けトルク	フロント		ロード	Nm (kgf-m)	51.6～200(5.6～20.0)			
		リヤ		ドライブ	Nm (kgf-m)	140～190(14.5～19.0)			
				キャスタ	Nm (kgf-m)	68～108(6.9～11.0)			
操縦装置	ハンドル	回転方向の遊び			mm	20～50			
	かじ取り車輪	旋回半径			mm	1580±150	8RFBA:1750±150 8RFBAS:1910±150		1910±150

検　査　基　準　値

豊田自動織機

適用範囲		最大荷重 t			0.7	1.0	1.2	1.5
		型式			8RFBA7	8RFBA(S)10	8RFBA(S)12	8RFBA(S)15
		適用号機						
区分	検査箇所	適用項目※測定条件、方法		単位	検査基準値			
制動装置	ブレーキペダル	ブレーキペダルの遊び		mm	—			
		ブレーキペダルの高さ		mm	60～70			
		フートブレーキ制動能力	無負荷	m以下	5			
			負荷	m以下	2.5			
	駐車ブレーキ	レバー操作力		N (kgf)	—			
		駐車ブレーキ制動能力	無負荷	停止勾配%	20			
			負荷	停止勾配%	15			
	フロントブレーキドラム及びブレーキシュー	ドラムとライニングのすき間		mm	—			
		ブレーキドラム	基準内径	mm	—			
			修正限度	mm	—			
		ブレーキライニング	基準厚さ	mm	—			
			許容限度	mm	—			
	ディスクブレーキ	カムとアジャストスクリュウのすき間		mm	0			
		パッドとディスクホイールのすき間		mm	上下とも0.1以上			
		スプリング取付長さ		mm	118～122	8RFBA10:129.8～132.2 8RFBAS10:127.8～130.2	8RFBA12:129.8～132.2 8RFBAS12:127.8～130.2	8RFBA15:127.8～130.2 8RFBAS15:126.8～129.2
		ブレーキパッド	基準厚さ	mm	9			
			許容限度	mm	3			
荷役装置	フォーク	厚さ	基準厚さ	mm	30	35	40	
		摩耗	許容限度	mm	24	27		30
		先端の開き	許容限度	mm	20			
		先端の高さの差	許容限度	mm	10			
	チェーン	長さ	基準値	mm/リンク数	238/15(ﾘｰﾌ)	248/13(ﾘｰﾌ)		
		伸び	許容限度	%	3			
油圧装置	自然降下	内マストの自然降下量		mm/分	30mm以下/15分			
	操作弁ﾘﾘｰﾌ圧	リフト		MPa (kgf/cm^2)	14.0～14.5 (143～147)	16.7～17.2 (171～175)		
		ティルト		MPa (kgf/cm^2)				
給油脂	給油脂および油の交換	油圧装置		月又は時間	6ヶ月又は1,200H			
		ﾄﾗﾝｽﾐｯｼｮﾝ、ﾃﾞｨﾌｧﾚﾝｼｬﾙ終減速、ｽﾃｱﾘﾝｸﾞ		月又は時間	6ヶ月又は1,200H			

検　査　基　準　値

豊田自動織機

適用範囲		最大荷重 t				0.7	0.9	1.0	1.5
		型式				8FBP7	8FBP9	8FBP10	8FBP15
		適用号機							
区分	検査箇所	適用項目※測定条件、方法			単位	検査基準値			
原動機（モーター）	モーター	ブラシ寸法	ﾄﾞﾗｲﾌﾞﾓｰﾀｰ	基準値	mm	—			
				許容限度	mm	—			
			ﾎﾟﾝﾌﾟﾓｰﾀｰ	基準値	mm	—			
				許容限度	mm	—			
			ﾊﾟﾜｽﾃﾓｰﾀｰ	基準値	mm	20			
				許容限度	mm	11			
		ブラシのバネ力基準値	ドライブモーター		N (kgf)	—			
			ポンプモーター		N (kgf)	—			
			パワステモーター		N (kgf)	1.76～5.59(0.18～0.57)			
	バッテリー	各電槽の電圧（充電後）			V	2以上			
	速度制御装置	走行用モーター最大電流値			A	—			
		荷役用モーター最大電流値			A	—			
	充電装置	電圧検出リレーの作動電圧			V	－(ﾏｲｺﾝ制御)			
	ヒューズ	走行･荷役主回路用			A	300			
		パワステ回路用			A	30			
		充電器一次側(ｻｰﾏﾙﾘﾚｰｾｯﾄ値)			A	11			
		充電器二次側			A	40			
		制御（操作）回路用			A	30			
		電装品回路用			A	10			
走行装置	クリップボルト ハブボルト ハブナット の締付けトルク	リヤ	ドライブ		Nm (kgf-m)	118～166（12.0～16.9）			
操縦装置	ハンドル	回転方向の遊び			mm	－ 全電気式ステアリング			
	かじ取り車輪	旋回半径			mm	1420±150			1520±150

検　査　基　準　値

豊田自動織機

適用範囲		最大荷重 t			0.7	0.9	1.0	1.5
		型式			8FBP7	8FBP9	8FBP10	8FBP15
		適用号機						
区分	検査箇所	適用項目※測定条件、方法		単位	検査基準値			
制動装置	ブレーキペダル	ブレーキペダルの遊び		mm	—			
		ブレーキペダルの高さ		mm	35～45			
		フートブレーキ制動能力	無負荷	m以下	5			
			負荷	m以下	2.5			
	駐車ブレーキ	レバー操作力		N (kgf)	—			
		駐車ブレーキ制動能力	無負荷	停止勾配%	20			
			負荷	停止勾配%	15			
	フロントブレーキドラム及びブレーキシュー	ドラムとライニングのすき間		mm	—			
		ブレーキドラム	基準内径	mm	—			
			修正限度	mm	—			
		ブレーキライニング	基準厚さ	mm	—			
			許容限度	mm	—			
	ディスクブレーキ	マグネットASSYとアーマチュアとのクリアランス	基準厚さ	mm	0.2			
			許容限度	mm	0.5			
		インナーディスク厚さ	基準厚さ	mm	9			
			許容限度	mm	7.8			
荷役装置	フォーク	厚さ	基準厚さ	mm	35			
		摩耗	許容限度	mm	21	23	27	30
		先端の開き	許容限度	mm	—			
		先端の高さの差	許容限度	mm	10			
	チェーン	長さ	基準値	mm/リンク数	Vマスト:238/15(ﾘｰﾌ)、FSVマスト:248/13(ﾘｰﾌ)			
		伸び	許容限度	%	3			
油圧装置	自然降下	内マストの自然降下量		mm/分	90mm以下/15分			
	操作弁ﾘﾘｰﾌ圧	リフト		MPa (kgf/cm^2)	13.0～13.5 (133～138)	14.2～14.7 (145～150)		16.7～18.4 (170～188)
給油脂	給油脂および油の交換	油圧装置		月又は時間	6ヶ月又は1,200H			
		ﾄﾗﾝｽﾐｯｼｮﾝ、ﾃﾞｨﾌｧﾚﾝｼｬﾙ終減速、ｽﾃｱﾘﾝｸﾞ		月又は時間	6ヶ月又は1,200H			

検　査　基　準　値

適用範囲		最大荷重 t			1.0～2.0	2.0～2.5
		型式			FGE10～FGE20C (F34) KFGE10～KFGE18 (KF34)	FGE20/FGE25 (F17D) KFGE20/KFGE25 (KF17D
		適用号機				
区分	検査箇所	適用項目 ※測定条件、方法		単位	検査基準値	
エンジン	エンジン本体	エンジン回転速度	アイドル	min^{-1}	700	700
			無負荷最高回転数	min^{-1}	2700	2700
		弁すき間(温間時)	吸気弁	mm	0.38	0.38
			排気弁	mm	0.38	0.38
		圧縮圧力(基準値)		MPa/min^{-1} (kgf/cm^2)	1.45 (14.8) /250	1.45 (14.8) /250
		圧縮圧力(限度)		MPa/min^{-1} (kgf/cm^2)	0.098 (1.0) /250 (気筒間)	0.098 (1.0) /250 (気筒間)
	冷却装置	ファン駆動ベルトの張り		たわみ量 mm	11～13	11～13
		※ベルト押しつけ		N (kgf)	98 (10)	98 (10)
	点火装置	点火時期(基準値)		BTDC° / min^{-1}	0/700	0/700
	クラッチ	クラッチペダルの遊び		mm	乾 0～6 湿 0～6	乾 0～6 湿 0～6
動力伝達装置	トルコン及びトランスミッション	インチングペダルの遊び		mm	7	7
走行装置	タイヤ空気圧	フロント	シングル	kPa (kgf/cm^2)	700 (7.1)	700 (7.1)
			ダブル	kPa (kgf/cm^2)	700 (7.1)	700 (7.1)
		リヤ		kPa (kgf/cm^2)	700 (7.1)	700 (7.1)
	ハブナット	フロント	シングル ダブル	Nm (kgf-m)	142～172 (15～17)	340～415 (35～42)
		リヤ	2P	Nm (kgf-m)	142～172 (15～17)	210～256 (22～26)
			4P			
		ドライブシャフト取付ボルト(アクスルシャフトセットボルト)		Nm (kgf-m)	98 (10)	98 (10)
	リム合せボルト	フロント		Nm (kgf-m)	86 (8.8)	202 (20.6)
		リヤ		Nm (kgf-m)	46～51 (4.7～5.2)	82～90 (8.4～9.2)
	リヤアクスル	センターピン	基準値	mm	60	60
			許容限度	mm	59.5	59.5
		センターピンブシュ	許容限度	mm	60.6	60.6
		スラストすき間	許容限度	mm	0.8	0.8
操縦装置	ハンドル	回転方向の遊び		mm	15～30	15～30
	かじ取り車輪	キャンパ		deg	0	0
		旋回半径		mm	1.0t 1910 1.35t 1930 1.5t 1950 1.75t 1980 2.0t 2020	2.0t 2200 2.5t 2230
				左右差 mm	±100	±100
	パワステアリング装置	リリーフセット圧		MPa (kgf/cm^2)	8.8 (90)	10.3 (105)

2.0～2.5	2.75～3.5		
FGE20Z/FGE25Z（F35）	FGE28（F36） FGE30/FGE35A（F13F）		
検　　査　　基　　準　　値			
700	700		
2700	2700		
0.38	0.38		
0.38	0.38		
1.51（15.4）/250	1.51（15.4）/250		
0.098（1.0）/250（気筒間）	0.098（1.0）/250（気筒間）		
11～13	11～13		
98（10）	98（10）		
0/700	0/700		
乾 0～6 湿 0～6	乾 0～6 湿 0～6		
7	7		
700（7.1）	2.75～3.0ｔ 700（7.1） 3.5ｔ 850（8.7）		
700（7.1）	700（7.1）		
700（7.1）	2.75～3.0ｔ 700（7.1） 3.5ｔ 900（9.2）		
340～415（35～42）	340～415（35～42）		
142～172（15～17）	142～172（15～17）除く3.5t		
210～256（22～26）	210～256（22～26）		
98(10)	98(10)		
202（20.6）	2.75ｔのみ 202（20.6） 除く 3.0、3.5t		
82～90（8.4～9.2）	82～90（8.4～9.2）		
60	60		
59.5	59.5		
60.6	60.6		
0.8	0.8		
15～30	15～30		
0	0		
2.0t　2200 2.5t　2230	2.75ｔ　2315 3.0ｔ　2380 3.5ｔ　2440		
±100	±100		
10.3（105）	10.3（105）		

三菱ロジスネクスト

適用範囲		最大荷重 t			1.0～2.0	2.0～2.5
		型式			FGE10～FGE20C (F34) KFGE10～KFGE18 (KF34)	FGE20/FGE25 (F17D) KFGE20/KFGE25 (KF17D
		適用号機				
区分	検査箇所	適用項目 ※測定条件、方法		単位	検査基準値	
制動装置	ブレーキペダル	ブレーキペタルの遊び		mm	7	7
		ペダルと床板のすき間 (踏込み時)		mm	182～200	182～200
		フットブレーキ 制動能力	無負荷	m以下	5.0	5.0
			負荷	m以下	2.5	2.5
	駐車ブレーキ	レバー操作力		N (kgf)	150～200 (15.3～20.4)	200～250 (20.4～25.5)
		駐車ブレーキ 制動能力	無負荷	停止勾配%	20	20
	ブレーキドラム及びブレーキシュー	ブレーキドラム	基準内径	mm	254	310
			修正限度	mm	256	312
		ブレーキ ライニング	基準厚さ	mm	4.9	5.7
			許容限度	mm	1.0	1.0
	バックプレート	バックプレートの締付け トルク		Nm (kgf-m)	132～160 (14～16)	192～234 (20～23)
荷役装置	フォーク	厚さ	基準厚さ	mm	1.0～1.75t 35 2.0t 40	40
		摩耗	許容限度	mm	1.0～1.5t 32 1.75t 33.5 2.0t 35	35
		先端の開き	許容限度	mm	20	20
		先端の高さの差	許容限度	mm	5	5
	チェーン	長さ	基準値	mm/リンク数	318/20	381/20
		伸び	許容限度	%	3	3
油圧装置	自然降下	内マストの自然降下量		mm/分	50/15	50/15
	自然前傾	ティルトシリンダーロッドの伸び量		mm/分	20/15	20/15
	操作弁 リリーフ圧	リフト		Mpa (kgf/cm^2)	18.1 (185)	18.1 (185)
		ティルト		Mpa (kgf/cm^2)		
給油脂	給油脂及び油の交換	エンジン		月又は時間	3ヶ月 500h	3ヶ月 500h
		油圧装置		月又は時間	12ヶ月 2400h	12ヶ月 2400h
		トルコン		月又は時間	6ヶ月 1200h	6ヶ月 1200h
		トランスミッション、ディファレンシャル、終減速、ステアリング		月又は時間	6ヶ月 1200h	6ヶ月 1200h
		ブレーキ		月又は時間	12ヶ月 2400h	12ヶ月 2400h

2.0～2.5	2.75～3.5		
FGE20Z/FGE25Z（F35）	FGE28（F36） FGE30/FGE35A（F13F）		
検　　査　　基　　準　　値			
7	7		
182～200	182～200		
5.0	5.0		
2.5	2.5		
200～250（20.4～25.5）	230～250（23.5～25.5）		
20	20		
310	310		
312	312		
5.7	5.7		
1.0	1.0		
192～234（20～23）	192～234（20～23）		
40	50		
35	45		
20	20		
5	5		
381/20	508/20		
3	3		
50/15	50/15		
20/15	20/15		
18.1（185）	18.1（185）		
3ヶ月　500ｈ	3ヶ月　500ｈ		
12ヶ月　2400ｈ	12ヶ月　2400ｈ		
6ヶ月　1200ｈ	6ヶ月　1200ｈ		
6ヶ月　1200ｈ	6ヶ月　1200ｈ		
12ヶ月　2400ｈ	12ヶ月　2400ｈ		

適用範囲		最大荷重 t			0.9～1.75	2.0
		型式			FGE9T15～FGE18T15 FGE10T5～FGE18T5	FGE20T15S FGE20T5S
		適用号機				
区分	検査箇所	適用項目 ※測定条件、方法		単位	検査基準値	
エンジン	エンジン本体	エンジン回転速度	アイドル	min^{-1}	700	700
			無負荷最高回転数	min^{-1}	2700	2700
		弁すき間(温間時)	吸気弁	mm	0.38	0.38
			排気弁	mm	0.38	0.38
		圧縮圧力（基準値）		MPa/min^{-1} (kgf/cm^2)	1.45（14.8）/250	1.45（14.8）/250
		圧縮圧力（限度）		MPa/min^{-1} (kgf/cm^2)	0.098（1.0）/250（気筒間）	0.098（1.0）/250（気筒間）
	冷却装置	ファン駆動ベルトの張り		たわみ量 mm	調整時 11～13 新品時 10～12	調整時 11～13 新品時 10～12
		※ベルト押しつけ		N (kgf)	98（10）	98（10）
	点火装置	点火時期（基準値）		BTDC°/min^{-1}	0/700	0/700
動力伝達装置	トルコン及びトランスミッション	インチングペダルの遊び		mm	0～3	0～3
走行装置	タイヤ空気圧	フロント	シングル	kPa (kgf/cm^2)	700（7.0）	900（9.0）
			ダブル	kPa (kgf/cm^2)	700（7.0）	700（7.0）
		リヤ		kPa (kgf/cm^2)	0.9～1.5t 700（7.0） 1.75t 900（9.0）	900（9.0）
	ハブナット	フロント	シングル ダブル	Nm (kgf-m)	167～226（17～23）	245～294（25～30）
		リヤ		Nm (kgf-m)	167～226（17～23）	167～226（17～23）
		アクスルシャフト取付ボルト		Nm (kgf-m)	88～108（9.0～11）	88～108（9.0～11）
	リム合せボルト	フロント		Nm (kgf-m)	69～98（7.0～9.9）	69～98（7.0～9.9）
		リヤ		Nm (kgf-m)	44～64（4.5～6.5）	44～64（4.5～6.5）
	リヤアクスル	センターピンとセンターピンブシュのすき間	許容限度	mm	1.2	1.2
		スラストすき間	許容限度	mm	0.6	0.6
操縦装置	ハンドル	回転方向の遊び		mm	30以下	30以下
	かじ取り車輪	キャンパ		deg	0	0
		旋回半径		mm	0.9/1.0t 2010 1.5t 2030 1.75t 2070	2.0 t 2100
	パワステアリング装置	リリーフセット圧		MPa (kgf/cm^2)	8.8（88.7）	8.8（88.7）

2.0～2.5	3.0～3.5		
FHGE20T15，FHGE25T15 FGE20T5，FHGE25T5	FHGE30T15 FGE30T5，FHGE35T5S		
検　　査　　基　　準　　値			
700	700		
2700	2700		
0.38	0.38		
0.38	0.38		
1.51（15.4）/250	1.51（15.4）/250		
0.098（1.0）/250（気筒間）	0.098（1.0）/250（気筒間）		
調整時 11～13 新品時 10～12	調整時 11～13 新品時 10～12		
98（10）	98（10）		
0/700	0/700		
0～3	0～3		
700（7.0）	700（7.0）		
700（7.0）	700（7.0）		
850（8.51）	3.0t　700（7.0） 3.5t　900（9.0）		
245～294（25～30）	441～584（45～59）		
167～226（17～23）	3.0t 167～226（17～23） 3.5t 211～257（22～26）		
88～108(9.0～11)	88～108(9.0～11)		
156～196（16～20）	156～196（16～20）		
69～98（7.0～9.9）	69～98（7.0～9.9）		
1.2	1.2		
0.6	0.6		
30	30		
0	0		
2.0t　2260 2.5t　2320	3.0t　2410 3.5t　2470		
11.0（112.2）	11.0（112.2）		

適用範囲						
		最大荷重 t			0.9～1.75	2.0
		型式			FGE9T15～FGE18T15 FGE10T5～FGE18T5	FGE20T15S FGE20T5S
		適用号機				
区分	検査箇所	適用項目 ※測定条件、方法		単位	検査基準値	
制動装置	ブレーキペダル	ブレーキペタルの遊び		mm	1.5～6.5	1.5～6.5
		フットブレーキ制動能力	無負荷	m以下	5.0	5.0
			負荷	m以下	2.5	2.5
	駐車ブレーキ	レバー操作力		N (kgf)	135（13.8）	135（13.8）
		駐車ブレーキ制動能力	無負荷	停止勾配%	20	20
	ブレーキドラム及びブレーキシュー	ドラムとライニングのすき間		mm	0.25～0.5	0.1～0.35
		ブレーキドラム	基準内径	mm	254	310
			修正限度	mm	256	312
		ブレーキライニング	基準厚さ	mm	4.87	5.7
			許容限度	mm	1.0	1.0
	バックプレート	バックプレートの締付けトルク		Nm (kgf-m)	141～180（15～18）	245～300（25～30）
荷役装置	フォーク	厚さ	基準厚さ	mm	35	40
		摩耗	許容限度	mm	30	35
		先端の開き	許容限度	mm	10	10
		先端の高さの差	許容限度	mm	5	5
	チェーン	長さ	基準値	mm/リンク数	15.875/1	15.875/1
		伸び	許容限度	%	3	3
油圧装置	自然降下	内マストの自然降下量		mm/分	100/10	100/10
	自然前傾	ティルトシリンダーロッドの伸び量		mm/分	33/10	33/10
	操作弁リリーフ圧	リフト		Mpa (kgf/cm²)	18.1（185）	18.1（185）
		ティルト		Mpa (kgf/cm²)		
給油脂	給油脂及び油の交換	エンジン		月又は時間	2.5ヶ月　500h	2.5ヶ月　500h
		油圧装置		月又は時間	12ヶ月　2400h	12ヶ月　2400h
		トルコン		月又は時間	6ヶ月　1200h	6ヶ月　1200h
		トランスミッション、ディファレンシャル、終減速、ステアリング		月又は時間	6ヶ月　1200h	6ヶ月　1200h
		ブレーキ		月又は時間	12ヶ月　2400h	12ヶ月　2400h

2.0～2.5	3.0～3.5		
FHGE20T15，FHGE25T15 FGE20T5，FHGE25T5	FHGE30T15 FGE30T5，FHGE35T5S		
検　　査　　基　　準　　値			
1.5～5.0	1.5～5.0		
5.0	5.0		
2.5	2.5		
135（13.8）	135（13.8）		
20	20		
0.1～0.35	0.1～0.35		
310	310		
312	312		
5.7	5.7		
1.0	1.0		
245～300（25～30）	245～300（25～30）		
40	3.0t　45 3.5t　50		
35	3.0t　40 3.5t　45		
10	10		
5	5		
19.05/1	25.4/1		
3	3		
100/10	100/10		
44/10	44/10		
18.1（185）	18.1（185）		
2.5ヶ月　500h	2.5ヶ月　500h		
12ヶ月　2400h	12ヶ月　2400h		
6ヶ月　1200h	6ヶ月　1200h		
6ヶ月　1200h	6ヶ月　1200h		
12ヶ月　2400h	12ヶ月　2400h		

適用範囲		最大荷重 t			3.5～5.0	
		型式			H1F4/HG1F4	
		適用号機				
区分	検査箇所	適用項目 ※測定条件、方法		単位	検査基準値	
エンジン	エンジン本体	エンジン回転速度	アイドル	min^{-1}	700	
			無負荷最高回転数	min^{-1}	2450	
		弁すき間(温間時)	吸気弁	mm	0.35	
			排気弁	mm	0.35	
		圧縮圧力（基準値）		MPa/min^{-1} (kgf/cm^2)	1.19（12.1）/200	
		圧縮圧力（限度）		MPa/min^{-1} (kgf/cm^2)	0.89（9.1）/200	
	冷却装置	ファン駆動ベルトの張り		たわみ量 mm	調整時 13～15 新品時 10～12	
		※ベルト押しつけ		N (kgf)	98（10）	
	点火装置	点火時期（基準値）		BTDC°/min^{-1}	8～12/700	
動力伝達装置	トルコン及びトランスミッション	インチングペダルの遊び		mm	0～3	
走行装置	タイヤ空気圧	フロント	シングル	kPa (kgf/cm^2)	3.5tのみ 700（7.0） ﾜｲﾄﾞｼﾝｸﾞﾙ 800（8.0）	
			ダブル	kPa (kgf/cm^2)	700（7.0）	
		リヤ		kPa (kgf/cm^2)	3.5、4.0t　700（7.0） 4.5、5.0t 1000（10.0）	
	ハブナット	フロント	シングル ダブル	Nm (kgf-m)	539～627（55～64）	
		リヤ		Nm (kgf-m)	265～325（27～33）	
		アクスルシャフト取付ボルト		Nm (kgf-m)	110～150（11.2～15.3）	
	リム合せボルト	フロント		Nm (kgf-m)	―	
		リヤ		Nm (kgf-m)	3.5、4.0t のみ 157～196（16～20）	
	リヤアクスル	スラストすき間	許容限度	mm	0.6	
操縦装置	ハンドル	回転方向の遊び		mm	30以下	
	かじ取り車輪	キャンパ		deg	0	
		旋回半径		mm	3.5t　2720 4t　2750 4.5t　2800 5t　2935	
	パワステアリング装置	リリーフセット圧		MPa (kgf/cm^2)	12.7（120）	

検　　査　　基　　準　　値			

三菱ロジスネクスト

適用範囲						
		最大荷重 t			3.5～5.0	
		型式			H1F4/HG1F4	
		適用号機				
区分	検査箇所	適用項目 ※測定条件、方法		単位	検査基準値	
制動装置	ブレーキペダル	ブレーキペタルの遊び		mm	3.0～5.9	
		フットブレーキ制動能力	無負荷	m以下	5.0	
			負荷	m以下	2.5	
	駐車ブレーキ	レバー操作力		N (kgf)	245～295 (25～30)	
		駐車ブレーキ制動能力	無負荷	停止勾配%	20	
	ブレーキドラム及びブレーキシュー	ドラムとライニングのすき間		mm	3.5、4t 0.25～0.5 4.5, 5t 0.4～0.6	
		ブレーキドラム	基準内径	mm	317.5	
			修正限度	mm	318.5	
		ブレーキライニング	基準厚さ	mm	3.5、4t 6 4.5, 5t 10	
			許容限度	mm	3.5、4t 3 4.5, 5t 4.2	
	バックプレート	バックプレートの締付けトルク		Nm (kgf-m)	3.5、4t 98～118 (10～12) 4.5, 5t 158～214 (16.1～21.8)	
荷役装置	フォーク	厚さ	基準厚さ	mm	3.5, 4t 50 4.5t 55 5t 60	
		摩耗	許容限度	mm	3.5t 43 4t 45 4.5t 48 5t 53	
		先端の開き	許容限度	mm	10	
		先端の高さの差	許容限度	mm	5	
	チェーン	長さ	基準値	mm/リンク数	3.5～4.5t 25.4/1 5t 31.75/1	
		伸び	許容限度	%	3	
油圧装置	自然降下	内マストの自然降下量		mm/分	100/10	
	自然前傾	ティルトシリンダーロッドの伸び量		mm/分	54/10	
	操作弁リリーフ圧	リフト		Mpa (kgf/cm²)	19.6 (200)	
		ティルト		Mpa (kgf/cm²)		
給油脂	給油脂及び油の交換	エンジン		月又は時間	1ヶ月 200h	
		油圧装置		月又は時間	12ヶ月 2400h	
		トルコン		月又は時間	6ヶ月 1200h	
		トランスミッション、ディファレンシャル、終減速、ステアリング		月又は時間	6ヶ月 1200h	
		ブレーキ		月又は時間	12ヶ月 2400h	

検　　査　　基　　準　　値			

適用範囲		最大荷重 t			1.0～1.75	
		型式			FD10T14/FD15T14/FD18T14	
		適用号機				
区分	検査箇所	適用項目 ※測定条件、方法		単位	検査基準値	
エンジン	エンジン本体	エンジン回転速度	アイドル	min^{-1}	875～925	
			無負荷最高回転数	min^{-1}	2650～2700	
		弁すき間(冷間時)	吸気弁	mm	0.18～0.22	
			排気弁	mm	0.18～0.22	
		圧縮圧力（基準値）		MPa/min^{-1} (kgf/cm^2)	3.23～3.72（33～38）/300	
		圧縮圧力（限度）		MPa/min^{-1} (kgf/cm^2)	2.4（24）/300	
	冷却装置	ファン駆動ベルトの張り		たわみ量 mm	8～12	
		※ベルト押しつけ		N (kgf)	98（10）	
	燃料装置	ノズルの噴射開始圧力		MPa (kgf/cm^2)	13.7～14.7（140～150）	
		ノズルの噴射時期		BTDC°	17～19	
動力伝達装置	トルコン及びトランスミッション	インチングペダルの遊び		mm	0	
走行装置	タイヤ空気圧	フロント	シングル	kPa (kgf/cm^2)	700（7.0）	
			ダブル	kPa (kgf/cm^2)	700（7.0）	
		リヤ		kPa (kgf/cm^2)	800（8.0）	
	ハブナット	フロント	シングル ダブル	Nm (kgf-m)	148～171（15～17.5）	
		リヤ		Nm (kgf-m)	128～190（13～19）	
		アクスルシャフト取付ボルト		Nm (kgf-m)	97～111（9.8～11.4）	
	リム合せボルト	フロント		Nm (kgf-m)	30.4～45.1（3.1～4.6）	
		リヤ		Nm (kgf-m)	30.4～45.1（3.1～4.6）	
	リヤアクスル	スラストすき間	許容限度	mm	1	
操縦装置	ハンドル	回転方向の遊び		mm	15～30	
	かじ取り車輪	キャンバ		deg	0.5～1.5	
		旋回半径		mm	1.35t 1905 1.5t 1980 1.75t 2010	
	パワステアリング装置	リリーフセット圧		MPa (kgf/cm^2)	6.58～7.16（67～73）	

検　　査　　基　　準　　値			

適用範囲						
		最大荷重 t			1.0～1.75	
		型式			FD10T14/FD15T14/FD18T14	
		適用号機				
区分	検査箇所	適用項目 ※測定条件、方法		単位	検査基準値	
制動装置	ブレーキペダル	ブレーキペタルの遊び		mm	5～15	
		フットブレーキ制動能力	無負荷	m以下	5.0	
			負荷	m以下	2.5	
	駐車ブレーキ	レバー操作力		N (kgf)	197～294 (20～30)	
		駐車ブレーキ制動能力	無負荷	停止勾配%	20	
	ブレーキドラム及びブレーキシュー	ドラムとライニングのすき間		mm	0.25～0.5	
		ブレーキドラム	基準内径	mm	254	
			修正限度	mm	256	
		ブレーキライニング	基準厚さ	mm	5	
			許容限度	mm	1	
	バックプレート	バックプレートの締付けトルク		Nm (kgf-m)	118～137 (12～14)	
荷役装置	フォーク	厚さ	基準厚さ	mm	35	
		摩耗	許容限度	mm	1.35、1.5t 30 1.75t 33	
		先端の開き	許容限度	mm	10	
		先端の高さの差	許容限度	mm	5	
	チェーン	長さ	基準値	mm/リンク数	1.35t 15.875/1 1.5、1.75t 19.05/1	
		伸び	許容限度	%	3	
油圧装置	自然降下	内マストの自然降下量		mm/分	100/10	
	自然前傾	ティルトシリンダーロッドの伸び量		mm/分	35/10	
	操作弁リリーフ圧	リフト		Mpa (kgf/cm²)	18 (185)	
		ティルト		Mpa (kgf/cm²)		
給油脂	給油脂及び油の交換	エンジン		月又は時間	1ヶ月 200h	
		油圧装置		月又は時間	12ヶ月 2400h	
		トルコン		月又は時間	6ヶ月 1200h	
		トランスミッション、ディファレンシャル、終減速		月又は時間	6ヶ月 1200h	
		ブレーキ		月又は時間	12ヶ月 2400h	

検　　査　　基　　準　　値			

適用範囲						
		最大荷重 t			2.0～2.5	2.75～3.5
		型式			FDE20/FDE25 (F18D) KFDE20/KFDE25E (KF18D)	FDE28 (F37A) FDE30/FDE35A (F14F)
		適用号機				
区分	検査箇所	適用項目 ※測定条件、方法		単位	検査基準値	
エンジン	エンジン本体	エンジン回転速度	アイドル	min^{-1}	770	770
			無負荷最高回転数	min^{-1}	2475	2475
		弁すき間(冷間時)	吸気弁	mm	0.25	0.25
			排気弁	mm	0.25	0.25
		圧縮圧力(基準値)		MPa/min^{-1} (kgf/cm^2)	2.9 (30) /300	2.9 (30) /300
		圧縮圧力(限度)		MPa/min^{-1} (kgf/cm^2)	2.6 (27) /300	2.6 (27) /300
	冷却装置	ファン駆動ベルトの張り		たわみ量 mm	調整時 10～12 新品時 9～11	調整時 10～12 新品時 9～11
		※ベルト押しつけ		N (kgf)	98 (10)	98 (10)
	燃料装置(コモンレール)	開弁圧		MPa (kgf/cm^2)	―	―
		噴射時期		BTDC°	電子制御	電子制御
動力伝達装置	クラッチ	クラッチペダルの遊び		mm	乾 0～6 湿 0～6	乾 0～6 湿 0～6
	トルコン及びトランスミッション	インチングペダルの遊び		mm	7	7
走行装置	タイヤ空気圧	フロント	シングル	kPa (kgf/cm^2)	700 (7.1)	2.75～3t 700 (7.1) 3.5t 850 (8.7)
			ダブル	kPa (kgf/cm^2)	700 (7.1)	700 (7.1)
		リヤ		kPa (kgf/cm^2)	700 (7.1)	2.75～3t 700 (7.1) 3.5t 900 (9.2)
	ハブナット	フロント	シングル ダブル	Nm (kgf-m)	340～415 (35～42)	340～415 (35～42)
		リヤ	2P	Nm (kgf-m)	210～256 (22～26)	142～172 (15～17) 3.5t除く
			4P			210～256 (22～26)
		ドライブシャフト取付ボルト		Nm (kgf-m)	98 (10)	98 (10)
	リム合せボルト	フロント		Nm (kgf-m)	202 (20.6)	2.75t 202 (20.6) 除く 3.0、3.5t
		リヤ		Nm (kgf-m)	82～90 (8.4～9.2)	82～90 (8.4～9.2)
	リヤアクスル	センターピン	基準値	mm	60	60
			許容限度	mm	59.5	59.5
		センターピンブシュ	許容限度	mm	60.6	60.6
		スラストすき間	許容限度	mm	0.8	0.8
操縦装置	ハンドル	回転方向の遊び		mm	15～30	15～30
	かじ取り車輪	キャンバ		deg	0	0
		旋回半径		mm	2.0t 2200 2.5t 2230	2.75t 2315 3.0t 2380 3.5t 2440
				左右差 mm	±100	±100
	パワステアリング装置	リリーフセット圧		MPa (kgf/cm^2)	10.3 (106)	10.3 (106)

検　　査　　基　　準　　値			

適用範囲		最大荷重 t			2.0～2.5	2.75～3.5
		型式 (フレームナンバー)			FDE20/FDE25 (F18D) KFDE20/KFDE25E (KF18D)	FDE28 (F37A) FDE30/FDE35A (F14F)
		適用号機				
区分	検査箇所	適用項目 ※測定条件、方法		単位	検査基準値	
制動装置	ブレーキペダル	ブレーキペタルの遊び		mm	7	7
		ペダルと床板のすき間 (踏込み時)		mm	182～200	182～200
		フットブレーキ 制動能力	無負荷	m以下	5.0	5.0
			負荷	m以下	2.5	2.5
	駐車ブレーキ	レバー操作力		N (kgf)	200～250 (21～25)	200～250 (21～25)
		駐車ブレーキ 制動能力	無負荷	停止勾配%	20	20
	ブレーキドラム及びブレーキシュー	ブレーキドラム	基準内径	mm	310	310
			修正限度	mm	312	312
		ブレーキ ライニング	基準厚さ	mm	5.7	5.7
			許容限度	mm	1.0	1.0
	バックプレート	バックプレートの締付け トルク		Nm (kgf-m)	192～234 (20～23)	192～234 (20～23)
荷役装置	フォーク	厚さ	基準厚さ	mm	40	50
		摩耗	許容限度	mm	35	45
		先端の開き	許容限度	mm	20	20
		先端の高さの差	許容限度	mm	5	5
	チェーン	長さ	基準値	mm/リンク数	381/20	508/20
		伸び	許容限度	%	3	3
油圧装置	自然降下	内マストの自然降下量		mm/分	50/15	50/15
	自然前傾	ティルトシリンダーロッドの伸び量		mm/分	20/15	20/15
	操作弁 リリーフ圧	リフト		Mpa (kgf/cm^2)	18.1 (185)	18.1 (185)
		ティルト		Mpa (kgf/cm^2)		
給油脂	給油脂及び油の交換	エンジン		月又は時間	3ヶ月 500h	3ヶ月 500h
		油圧装置		月又は時間	12ヶ月 2400h	12ヶ月 2400h
		トルコン		月又は時間	6ヶ月 1200h	6ヶ月 1200h
		トランスミッション、ディファレンシャル、終減速		月又は時間	6ヶ月 1200h	6ヶ月 1200h
		ブレーキ		月又は時間	12ヶ月 2400h	12ヶ月 2400h

検　　査　　基　　準　　値			

適用範囲		最大荷重 t			2.0～3.5	2.0～3.5
		型式			FD20T15M～FD30T15M FD20T5M～FD30T5M、FD35T5SM	FHD20T15～FHD30T15 FHD20T5～FHD30T5、FHD35T5S
		適用号機				
区分	検査箇所	適用項目 ※測定条件、方法		単位	検査基準値	
エンジン	エンジン本体	エンジン回転速度	アイドル	min^{-1}	770	720
			無負荷最高回転数	min^{-1}	2475	2650
		弁すき間(冷間時)	吸気弁	mm	0.25	0.30～0.40
			排気弁	mm	0.25	0.30～0.40
		圧縮圧力（基準値）		MPa/min^{-1} (kgf/cm^2)	2.9（30）/300	2.9（30）/200
		圧縮圧力（限度）		MPa/min^{-1} (kgf/cm^2)	2.6（27）/300	2.4（25）/200
	冷却装置	ファン駆動ベルトの張り		たわみ量 mm	調整時 10～12 新品時 9～11	調整時 17～18 新品時 13～14
		※ベルト押しつけ		N (kgf)	98（10）	98（10）
	燃料装置(コモンレール)	開弁圧		MPa (kgf/cm^2)	―	160（1632）
		噴射時期		BTDC°	電子制御	電子制御
動力伝達装置	トルコン及びトランスミッション	インチングペダルの遊び		mm	0～3	0～3
走行装置	タイヤ空気圧	フロント	シングル	kPa (kgf/cm^2)	700（7.0）	700（7.0）
			ダブル	kPa (kgf/cm^2)	700（7.0）	700（7.0）
		リヤ		kPa (kgf/cm^2)	2.0、2.5t 850（8.5） 3.0t 700（7.0） 3.5t 900（9.0）	2.0、2.5t 850（8.5） 3.0t 700（7.0） 3.5t 900（9.0）
	ハブナット	フロント	シングル ダブル	Nm (kgf-m)	2.0、2.5t 245～294（25～30） 3.0、3.5t 441～584（45～59）	2.0、2.5t 245～294（25～30） 3.0、3.5t 441～584（45～59）
		リヤ		Nm (kgf-m)	2.0～3.0t 167～226（17～23） 3.5t 211～257（22～26）	2.0～3.0t 167～226（17～23） 3.5t 211～257（22～26）
		アクスルシャフト取付ボルト		Nm (kgf-m)	88～108（9.0～11）	88～108（9.0～11）
	リム合せボルト	フロント		Nm (kgf-m)	156～196（16～20	156～196（16～20）
		リヤ		Nm (kgf-m)	69～98（7.0～9.9）	69～98（7.0～9.9）
	リヤアクスル	スラストすき間	許容限度	mm	0.6	0.6
操縦装置	ハンドル	回転方向の遊び		mm	30以下	30以下
	かじ取り車輪	キャンバ		deg	0	0
		旋回半径		mm	2.0t 2260 2.5t 2320 3.0t 2410 3.5t 2470	2.0t 2305 2.5t 2360 3.0t 2455 3.5t 2520
	パワステアリング装置	リリーフセット圧		MPa (kgf/cm^2)	11.0（112.2）	11.0（112.2）

検　　査　　基　　準　　値			

三菱ロジスネクスト

適用範囲		最大荷重 t			2.0～3.5	2.0～3.5
		型式			FD20T15M～FD30T15M FD20T5M～FD30T5M、FD35T5SM	FHD20T15～FHD30T15 FHD20T5～FHD30T5、FHD35T5S
		適用号機				
区分	検査箇所	適用項目 ※測定条件、方法		単位	検査基準値	
制動装置	ブレーキペダル	ブレーキペタルの遊び		mm	1.5～5.0	1.5～5.0
		フットブレーキ制動能力	無負荷	m以下	5.0	5.0
			負荷	m以下	2.5	2.5
	駐車ブレーキ	レバー操作力		N (kgf)	135 (13.8)	135 (13.8)
		駐車ブレーキ制動能力	無負荷	停止勾配%	20	20
	ブレーキドラム及びブレーキシュー	ドラムとライニングのすき間		mm	0.1～0.35	0.1～0.35
		ブレーキドラム	基準内径	mm	310	310
			修正限度	mm	312	312
		ブレーキライニング	基準厚さ	mm	5.7	5.7
			許容限度	mm	1	1
	バックプレート	バックプレートの締付けトルク		Nm (kgf-m)	245～300 (25～30)	245～300 (25～30)
荷役装置	フォーク	厚さ	基準厚さ	mm	2.0、2.5t 40 3.0t 45 3.5t 50	2.0、2.5t 40 3.0t 45 3.5t 50
		摩耗	許容限度	mm	2.0、2.5t 35 3.0t 40 3.5t 43	2.0、2.5t 35 3.0t 40 3.5t 43
		先端の開き	許容限度	mm	10	10
		先端の高さの差	許容限度	mm	5	5
	チェーン	長さ	基準値	mm/リンク数	2.0、2.5t 19.05/1 3.0、3.5t 25.4/1	2.0、2.5t 19.05/1 3.0、3.5t 25.4/1
		伸び	許容限度	%	3	3
油圧装置	自然降下	内マストの自然降下量		mm/分	100/10	100/10
	自然前傾	ティルトシリンダーロッドの伸び量		mm/分	44/10	44/10
	操作弁リリーフ圧	リフト		Mpa (kgf/cm²)	18.1 (185)	18.1 (185)
		ティルト		Mpa (kgf/cm²)		
給油脂	給油脂及び油の交換	エンジン		月又は時間	2.5ヶ月 500h	2.5ヶ月 500h
		油圧装置		月又は時間	12ヶ月 2400h	12ヶ月 2400h
		トルコン		月又は時間	6ヶ月 1200h	6ヶ月 1200h
		トランスミッション、ディファレンシャル、終減速		月又は時間	6ヶ月 1200h	6ヶ月 1200h
		ブレーキ		月又は時間	12ヶ月 2400h	12ヶ月 2400h

検　　査　　基　　準　　値			

適用範囲		最大荷重 t			3.5～5.0	3.5～5.0
		型式			E1F4/EG1F4	D1F4/DG1F4
		適用号機				
区分	検査箇所	適用項目 ※測定条件、方法		単位	検査基準値	
エンジン	エンジン本体	エンジン回転速度	アイドル	min^{-1}	780～820	720
			無負荷最高回転数	min^{-1}	2460～2500	2700
		弁すき間(冷間時)	吸気弁	mm	0.25	0.30～0.40
			排気弁	mm	0.25	0.30～0.40
		圧縮圧力（基準値）		MPa/min^{-1} (kgf/cm^2)	2.9 (30) /300	2.9 (30) /200
		圧縮圧力（限度）		MPa/min^{-1} (kgf/cm^2)	2.6 (27) /300	2.4 (25) /200
	冷却装置	ファン駆動ベルトの張り		たわみ量 mm	調整時 10～12 新品時 9	調整時 17～18 新品時 13～14
		※ベルト押しつけ		N (kgf)	98 (10)	98 (10)
	燃料装置(コモンレール)	ノズルの噴射開始圧力		MPa (kgf/cm^2)	―	160 (1632)
		噴射時期		BTDC°	電子制御	電子制御
動力伝達装置	トルコン及びトランスミッション	インチングペダルの遊び		mm	0～3	0～3
走行装置	タイヤ空気圧	フロント	シングル	kPa (kgf/cm^2)	3.5tのみ ｼﾝｸﾞﾙ 700 (7.0) ﾜｲﾄﾞｼﾝｸﾞﾙ 800 (8.0)	3.5tのみ ｼﾝｸﾞﾙ 700 (7.0) ﾜｲﾄﾞｼﾝｸﾞﾙ 800 (8.0)
			ダブル	kPa (kgf/cm^2)	700 (7.0)	700 (7.0)
		リヤ		kPa (kgf/cm^2)	3.5、4.0t 700 (7.0) 4.5、5.0t 1000 (10.0)	3.5、4.0t 700 (7.0) 4.5、5.0t 1000 (10.0)
	ハブナット	フロント	シングルダブル	Nm (kgf-m)	539～627 (55～64)	539～627 (55～64)
		リヤ		Nm (kgf-m)	265～325 (27～33)	265～325 (27～33)
		アクスルシャフト取付ボルト		Nm (kgf-m)	110～150 (11.2～15.3)	110～150 (11.2～15.3)
	リム合せボルト	フロント		Nm (kgf-m)	―	―
		リヤ		Nm (kgf-m)	3.5、4.0tのみ 157～196 (16～20)	3.5、4.0tのみ 157～196 (16～20)
	リヤアクスル	スラストすき間	許容限度	mm	0.6	0.6
操縦装置	ハンドル	回転方向の遊び		mm	30以下	30以下
	かじ取り車輪	キャンバ		deg	0	0
		旋回半径		mm	3.5t 2740 4.0t 2760 4.5t 2810 5.0t 2950	3.5t 2720 4.0t 2750 4.5t 2800 5.0t 2935
	パワステアリング装置	リリーフセット圧		MPa (kgf/cm^2)	12.7 (124.5)	12.7 (124.5)

検　　査　　基　　準　　値			

適用範囲						
		最大荷重 t			3.5～5.0	3.5～5.0
		型式			E1F4/EG1F4	D1F4/DG1F4
		適用号機				
区分	検査箇所	適用項目 ※測定条件、方法		単位	検査基準値	
制動装置	ブレーキペダル	ブレーキペタルの遊び		mm	3.0～5.9	3.0～5.9
		フットブレーキ制動能力	無負荷	m以下	5.0	5.0
			負荷	m以下	2.5	2.5
	駐車ブレーキ	レバー操作力		N (kgf)	245～295 (25～30)	245～295 (25～30)
		駐車ブレーキ制動能力	無負荷	停止勾配%	20	20
	ブレーキドラム及びブレーキシュー	ドラムとライニングのすき間		mm	3.5、4.0t 0.25～0.4 4.5、5.0t 0.4～0.6	3.5、4.0t 0.25～0.4 4.5、5.0t 0.4～0.6
		ブレーキドラム	基準内径	mm	317.5	317.5
			修正限度	mm	318.5	318.5
		ブレーキライニング	基準厚さ	mm	3.5、4.0t 6 4.5、5.0t 10	3.5、4.0t 6 4.5、5.0t 10
			許容限度	mm	3.5、4.0t 3 4.5、5.0t 4.2	3.5、4.0t 3 4.5、5.0t 4.2
	バックプレート	バックプレートの締付けトルク		Nm (kgf-m)	3.5、4.0t 98～118 (10～12) 4.5、5.0t 158～214 (16.1～21.8)	3.5、4.0t 98～118 (10～12) 4.5、5.0t 158～214 (16.1～21.8)
荷役装置	フォーク	厚さ	基準厚さ	mm	3.5、4.0t 50 4.5t 55 5.0t 60	3.5、4.0t 50 4.5t 55 5.0t 60
		摩耗	許容限度	mm	3.5t 43 4.0t 45 4.5t 48 5.0t 53	3.5t 43 4.0t 45 4.5t 48 5.0t 53
		先端の開き	許容限度	mm	10	10
		先端の高さの差	許容限度	mm	5	5
	チェーン	長さ	基準値	mm/リンク数	3.5～4.5t 25.4/1 5.0t 31.75/1	3.5～4.5t 25.4/1 5.0t 31.75/1
		伸び	許容限度	%	3	3
油圧装置	自然降下	内マストの自然降下量		mm/分	100/10	100/10
	自然前傾	ティルトシリンダーロッドの伸び量		mm/分	54/10	54/10
	操作弁リリーフ圧	リフト		Mpa (kgf/cm²)	19.6 (200)	19.6 (200)
		ティルト		Mpa (kgf/cm²)		
給油脂	給油脂及び油の交換	エンジン		月又は時間	2.5ヶ月 500h	2.5ヶ月 500h
		油圧装置		月又は時間	12ヶ月 2400h	12ヶ月 2400h
		トルコン		月又は時間	6ヶ月 1200h	6ヶ月 1200h
		トランスミッション、ディファレンシャル、終減速		月又は時間	6ヶ月 1200h	6ヶ月 1200h
		ブレーキ		月又は時間	12ヶ月 2400h	12ヶ月 2400h

検　　査　　基　　準　　値			

適用範囲		最大荷重 t			6.0～7.0	6.0～10.0
		型式			FD60-4L/FD70-4L	FD60-4～FD100-4
		適用号機				
区分	検査箇所	適用項目 ※測定条件、方法		単位	検査基準値	
エンジン	エンジン本体	エンジン回転速度	アイドル	min^{-1}	850	850
			無負荷最高回転数	min^{-1}	2320	2520
		弁すき間(冷間時)	吸気弁	mm	0.23～0.27	0.23～0.27
			排気弁	mm	0.23～0.27	0.23～0.27
		圧縮圧力（基準値）		MPa/min^{-1} (kgf/cm^2)	3.09～3.28（31.5～33.5）/200	3.09～3.28（31.5～33.5）/200
		圧縮圧力（限度）		MPa/min^{-1} (kgf/cm^2)	2.41（24.6）/200	2.41（24.6）/200
	冷却装置	ファン駆動ベルトの張り		たわみ量 mm	10～12	10～12
		※ベルト押しつけ		N (kgf)	98（10）	98（10）
	燃料装置(コモンレール)	開弁圧		MPa (kgf/cm^2)	250（2550）	250（2550）
		噴射時期		BTDC°	電子制御	電子制御
動力伝達装置	トルコン及びトランスミッション	インチングペダルの遊び		mm	0	0
走行装置	タイヤ空気圧	フロント	シングル	kPa (kgf/cm^2)	―	―
			ダブル	kPa (kgf/cm^2)	800（8.0）	6、7t 800（8.0） 8、10t 750（7.5）
		リヤ		kPa (kgf/cm^2)	800（8.0）	6、7t 800（8.0） 8、10t 750（7.5）
	ハブナット	フロント	ダブル	Nm (kgf-m)	470～550（48～56）	470～550（48～56）
		リヤ		Nm (kgf-m)	470～550（48～56）	470～550（48～56）
	リヤアクスル	スラストすき間	許容限度	mm	0.5	0.5
操縦装置	ハンドル	回転方向の遊び		mm	15～30	15～30
	かじ取り車輪	キャンバ		deg	1	1
		旋回半径		mm	6t 3400 7t 3460	6t 3400 7t 3460 8t 3710 10t 3950
	パワステアリング装置	リリーフセット圧		MPa (kgf/cm^2)	13.7（140）	13.7（140）

12.0～16.0	15.0～23.0		
FD120-6～FD160S-6	FD150-6～FD230-6		
検　　査　　基　　準　　値			
900	750		
2450	2450		
0.35～0.45	0.35～0.45		
0.45～0.55	0.45～0.55		
－	－		
－	－		
3～4	3～4		
98（10）	98（10）		
－	－		
電子制御	電子制御		
0	0		
－	－		
12t　800（8.0） 13.5t 755（7.5） 15、16t 850（8.5）	15t　800（8.0） 18t　825（8.25） 20、23t 900（9.0）		
12t　800（8.0） 13.5t 755（7.5） 15、16t 850（8.5）	15t　800（8.0） 18t　825（8.25） 20、23t 900（9.0）		
686（70）	686（70）		
441～490（45～50）	441～490（45～50）		
0.5～1.0	0.5～1.0		
60～70	60～70		
0	0		
12t　　4050 13.5、15t 4300 16t　　4350	15、18t 5030 20t　　5130 23t　　5350		
17.2（175）	17.2（175）		

適用範囲		最大荷重 t			6.0～7.0	6.0～10.0
		型式			FD60-4L/FD70-4L	FD60-4～FD100-4
		適用号機				
区分	検査箇所	適用項目 ※測定条件、方法		単位	検査基準値	
制動装置	ブレーキペダル	ブレーキペタルの遊び		mm	25	25
		ペダルと床板のすき間(踏込み時)		mm	―	―
		フットブレーキ制動能力	無負荷	m以下	5.0	5.0
			負荷	m以下	2.5	2.5
	駐車ブレーキ	レバー操作力		N (kgf)	60～80 (6～8)	60～80 (6～8)
		駐車ブレーキ制動能力	無負荷	停止勾配%	20	20
		駐車ブレーキ用ブレーキドラム	基準内径	mm	160	160
			修正限度	mm	161	161
		駐車ブレーキ用ブレーキライニング	基準厚さ	mm	3.5	3.5
			許容限度	mm	1.5	1.5
		駐車ブレーキ用バックプレートの締付けトルク		Nm (kgf-m)	85～125 (8.5～12.5)	85～125 (8.5～12.5)
	湿式ディスクブレーキ	ブレーキディスク／プレート(駐車ブレーキ用)	基準厚さ	mm	5.2	5.2
			許容限度	mm	4.3	4.3
荷役装置	フォーク	厚さ	基準厚さ	mm	6t 60 7t 70	6t 60 7t 70 8、10t 75
		摩耗	許容限度	mm	6t 55 7t 60	6t 55 7t 60 8、10t 65
		先端の開き	許容限度	mm	10	10
		先端の高さの差	許容限度	mm	5	5
	チェーン	長さ	基準値	mm/リンク数	317.5/10	6、7t 317.5／10 8、10t 444.5/10
		伸び	許容限度	mm/リンク数	326.5/10	6、7t 326.5／10 8、10t 458.0/10
油圧装置	自然降下	内マストの自然降下量		mm/分	100/10	100/10
	自然前傾	ティルトシリンダーロッドの伸び量		mm/分	55/10	6、7t 55/10 8、10t 61/10
	操作弁リリーフ圧	リフト		Mpa (kgf/cm²)	20.1 (205)	20.1 (205)
		ティルト		Mpa (kgf/cm²)	―	10tのみ 9.8 (100)
給油脂	給油脂及び油の交換	エンジン		月又は時間	1ヶ月 200h	1ヶ月 200h
		油圧装置		月又は時間	6ヶ月 1200h	6ヶ月 1200h
		トルコン		月又は時間	6ヶ月 1200h	6ヶ月 1200h
		トランスミッション、ディファレンシャル、終減速		月又は時間	6ヶ月 1200h	6ヶ月 1200h
		ブレーキ		月又は時間	6ヶ月 1200h	6ヶ月 1200h

12.0～16.0	15.0～23.0		
FD120-6～FD160S-6	FD150-6～FD230-6		
検　査　基　準　値			
12	12		
—	—		
5.0	5.0		
2.5	2.5		
—	—		
20	20		
—	—		
—	—		
—	—		
—	—		
—	—		
5.2/3.9（3.38/1.75）	5.2/4.0（3.38/1.75）		
4.4/2.9（3.08/1.53）	4.4/3.0（3.08/1.53）		
12、16t　90 13.5、15t 85	15t　90 18、20t　100 23t　98		
12t　82 13.5、15t 75 16t　80	15t 80 18t 90 20t 93 23t 91		
10	10		
5	5		
12t　444.5/10 13.5～16t 508/10	15～20t 508/10 23t　635/10		
12t　458/10 13.5～16t 523/10	15～20t 523/10 23t　654/10		
200/10	200/10		
12t 50/10 13.5t 60/10 15t 70/10 16t 80/10	15t 40/10 18t 60/10 20t 80/10 23t 60/10		
23.0（235）	23.0（235）		
—	—		
1ヶ月 200h	1ヶ月 200h		
6ヶ月 1200h	6ヶ月 1200h		
6ヶ月 1200h	6ヶ月 1200h		
6ヶ月 1200h	6ヶ月 1200h		
6ヶ月 1200h	6ヶ月 1200h		

適用範囲		最大荷重 t				0.9～2.5（ALESIS）	3.0（FB-Ⅷ）
		型式				FB9P-80～FB(B)25P-80	FB30-8
		適用号機					
区分	検査箇所	適用項目 ※測定条件、方法			単位	検査基準値	
原動機（モーター）	モーター	ブラシ寸法	ドライブモーター	基準値	mm	－	－
				許容限度	mm	－	－
			ポンプモーター	基準値	mm	－	－
				許容限度	mm	－	－
			パワーステモーター	基準値	mm	－	22
				許容限度	mm	－	13
		ブラシのバネ力基準値	ドライブモーター		N (kgf)	－	－
			ポンプモーター		N (kgf)	－	－
			パワステモーター		N (kgf)	－	11.8（1.2）
	バッテリー	各電槽の電圧（充電後）			V	2以上	2以上
	電流制御装置	走行用モーターの最大電流値			A	0.9～1.75t 430～530 2～2.5t 470～570	－
		荷役用モーターの最大電流値			A	0.9～1.5t 230～330 1.75～2t 260～360 2.5t 280～380	－
		ＰＳモーターの最大電流値			A	85～105	－
	充電装置	電圧検出リレーの作動電圧			V	58	87
	ヒューズ	走行主回路用			A	225	400
		荷役主回路用			A	225	200
		パワステ回路用			A	100	40
		充電器一次側			A	－	40
		充電器二次側			A	100	130
		制御（操作）回路用			A	10	10
		電装品回路用			A	10	10
走行装置	タイヤ空気圧	フロント	シングル		kPa (kgf/cm²)	0.9～1.5t 850（8.5） 1.75t 900（9.0） 2、2.5t 1000（10）	800（8.0）
			ダブル		kPa (kgf/cm²)	0.9～1.75t 700（7.0） 2、2.5t 850（8.5）	700（7.0）
		リヤ			kPa (kgf/cm²)	0.9～1.75t 800（8.0） 2、2.5t 900（9.0）	900（9.0）
	ハブボルト ハブナット の締付けトルク	フロントシングル			Nm (kgf-m)	0.9～1.75t 190～226（20～23） 2.0、2.5t 400～440（41～44）	470～549（48～56）
		フロントダブル（アウター）			Nm (kgf-m)	0.9～1.5t 230～280（24～28） 2、2.5ｔ 460～500（47～50）	－
		フロントダブルインナー			Nm (kgf-m)	0.9～1.75tのみ 290～310（30～31）	－
		リヤハブナット			Nm (kgf-m)	142～172（15～17）	127～190（13～19）
		アクスルシャフト取付ボルト			Nm (kgf-m)	0.9～1.75t 51～69（5.2～7.0） 2、2.5t 8.8～13.2（0.9～1.3）	96～111（9.8～11.3）
	リム合せボルト	フロント			Nm (kgf-m)	0.9～1.75tのみ 69～78（7～8）	－
		リヤ			Nm (kgf-m)	0.9～1.75tのみ 47～51（4.7～5.2）	61～90（6.2～9.2）

3.0～3.5（TRANSER）	3.0（FORCEA）	0.5（TRANSER）	3.5～6.0（TRANSER）
FB30P-77/FB35PJ-77	FBC30P-70	FB5P-50	FB35P-70～FB45P-70 FB50PW-70/FB60PW-70
検　査　基　準　値			
－	－	25	－
－	－	17	－
－	－	23	－
－	－	15	－
25（3.0t のみ）	25	－	－
15（3.0t のみ）	15	－	－
－	－	2.0～4.0（0.2～0.4）	－
－	－	20～30（2.0～3.0）	－
5（0.5）（3.0t のみ）	5（0.5）	－	－
2以上	2以上	2以上	2以上
400～500	400～500	160～180	375 3.5～4.5t 560 5.0、6.0t
250～330	－	－	360 3.5～4.5t 300 5.0、6.0t
－	－	－	－
87	58	28.8	87　（72V バッテリー） 108　（96V バッテリー）
325	275	100	500
325	275	100	(500)
40	40	－	(500)
－	20	15	30
100	275	100 （荷役主回路用と兼用）	160
10	10	10	10
10	10	10	10
700（7.0）3.0t 800（8.0）　3.5t	800（8.0）	686（7）	1000（10）　3.5、4.0t 4.5t 除く
－	800（8.0）	－	700（7.0）　5.0、6.0t
700（7.0）3.0t 900（9.0）3.5t	700（7.0）	686（7）	700（7.0）4.5t 除く
318～385（32～39）	318～385（32～39）	24～28（2.5～2.9）	600～740（62～75）3.5～4.5t
318～385（32～39）	318～385（32～39）	－	340～420（34～42）5.0、6.0t
－	－	－	－
89～108（9～11）	89～108（9～11）	20～24（2.0～2.5）	390～410（40～41）
－	－	24～28（2.5～2.9）	116～140（12～14）
－	－	50～60（5.1～6.1）	－
69～78（7～8）	69～78（7～8）	30～36（3.6～3.7）	－

適用範囲						
		最大荷重 t			0.9～2.5 (ALESIS)	3.0 (FB-Ⅷ)
		型式			FB9P-80～FB(B)25P-80	FB30-8
		適用号機				
区分	検査箇所	適用項目 ※測定条件、方法		単位	検査基準値	
走行装置	リヤアクスル	センターピン	基準値	mm	―	50
			許容限度	mm	―	―
		センターピンブシュ	許容限度	mm	―	
		スラストすき間	許容限度	mm	0.8以下	1
操縦装置	ハンドル	回転方向の遊び		mm	30以下	75
	かじ取り車輪	キャンバ		deg	0	1
		旋回半径		mm 左右差mm	0.9～1.5t 1850 1.75t 1880 2t 2030 2.5t 2080 ﾛﾝｸﾞﾎｲｰﾙﾍﾞｰｽ 2215	2140
	パワステアリング装置	リリーフセット圧		MPa (kg/cm²)	8.8 (90)	―
制動装置	ブレーキペダル	ブレーキペダルの遊び		mm	5	10
		ペダルと床板とのすき間 (踏込み時)		mm	85～95	60
		フートブレーキ制動能力	無負荷	m以下	5	5
			負荷	m以下	2.5	2.5
	駐車ブレーキ	レバー操作力		N(kgf)	175～200 (18～20)	147～167 (15～17)
		駐車ブレーキ制動能力	無負荷	停止勾配%	20	20
	ブレーキドラム	ドラムとライニングのすき間		mm	0.9～1.75t 0.25～0.5 2、2.5t 0.10～0.25	0.25～0.4
		ブレーキドラム	基準内径	mm	0.9～1.75t 254 2、2.5t 279.4	314
			修正限度	mm	0.9～1.75t 256 2、2.5t 281.4	316
		ブレーキライニング	基準厚さ	mm	0.9～1.75t 4.87 2、2.5t 5.1	8
			許容限度	mm	0.9～1.75t 2.0 2、2.5t 1.0	2
		バックプレートの締付けトルク		Nm (kgf-m)	205～225 (21～22)	205～226 (21～23)
荷役装置	フォーク	厚さ	基準厚さ	mm	0.9～1.75t 35 2、2.5t 40	45
		摩耗	許容限度	mm	0.9～1.75t 32 2、2.5t 37	38
		先端の開き	許容限度	mm	15	10
		先端の高さの差	許容限度	mm	5	10
	チェーン	長さ	基準値	mm/ﾘﾝｸﾞ数	0.9～1.75t 317.5/20 2、2.5t 381/20	25.4/1
		伸び	許容限度	%	3	3
油圧装置	自然降下	内マストの自然降下量		mm/分	100/10	100/10
	自然前傾	ティルトシリンダーロッドの伸び量		―	5 度/10 分	20 mm/10 分
	操作弁リリーフ圧	リフト		MPa (kgf/cm²)	0.9、1.0t 13.7 (140) 1.35、1.5t 15.7 (160) 1.75t 17.2 (175) 2t 15.7 (160) 2.5t 18.1 (185)	17.2 (175)
		ティルト		MPa (kgf/cm²)		
給油脂	給油脂および油の交換	油圧装置		月又は時間	6ヶ月 1200h	6ヶ月 1200h
		トランスミッション、ディファレンシャル、終減速（、ステアリング）		月又は時間	6ヶ月 1200h	6ヶ月 1200h
		ブレーキ		月又は時間	6ヶ月 1200h	6ヶ月 1200h

3.0～3.5（TRANSER）	3.0（FORCEA）	0.5（TRANSER）	3.5～6.0（TRANSER）
FB30P-77/FB35PJ-77	FBC30P-70	FB5P-50	FB35P-70～FB45P-70 FB50PW-70/FB60PW-70
検　査　基　準　値			
50	50	－	－
－	－	－	－
50.2	50.2	－	－
0.5	0.5	－	－
50～100	50～100	50～100	50～100
－	－	－	1
2400	2240	1200	3.5、4.0ｔ 2510 4.5t 2530 5.0、6.0t 3050
－	－	－	8.3～9.0（85～92）3.5～4.5t 15.0（150） 5.0、6.0t
5	5	0	5
－	－	40以上	－
5	5	5	5
2.5	2.5	2.5	2.5
137～156（14～16）	137～156（14～16）	147～245（15～25）	147～245（15～25）
20	20	20	20
－	－	－	－ 0.42～0.62 5.0、6.0t
310	310	160	317.5
312	312	161	319.5 3.5～4.5t 318.5 5.0、6.0t
5.7	5.7	－	－ 10.0 5.0、6.0t
1.5	1.5	1.5	1.5 3.5～4.5t 4.8 5.0、6.0t
109～127（11～13）	109～127（11～13）	59～68（6～７）	236～288（24～29）3.5～4.5t 212～259（22～26）5.0、6.0t
50	47	22/30	50 3.5～4.5t 60 5.0、6.0
47	44	19/24	41 3.5t 44 4.0t 46 4.5t 50 5.0、6.0t
15	15	15	15
10	10	10	10
381/20	381/20	254/20	508/20 3.5～4.5t 635/20 5.0、6.0t
2	2	2	2
65/10 3.0t 31/10 3.5t	65/10	65/10	50/10 3.5～4.5t 55/10 5.0、6.0t
10 mm/ 5 分 3.0t 3 mm/ 5 分 3.5t	10 mm/ 5分	19 mm/ 5分	10 mm/ 5分 3.5～4.5t 15 mm/ 15分 5.0、6.0t
17.2（175）	17.2（175）	9.8（100）	15.7（160） 3.5t 17.2（175） 4.0～6.0t
6ヶ月 1200h	6ヶ月 1200h	12ヶ月 1200h	6ヶ月 1200h
6ヶ月 1200h	6ヶ月 1200h	1ヶ月 200h	6ヶ月 1200h
6ヶ月 1200h	6ヶ月 1200h	1ヶ月 200h	6ヶ月 1200h

適用範囲		最大荷重 t				0.9～1.5（TRINCA）	1.6～2.0（TRINCA）
		型式				FBT9P-80～FBT15P-80	FBT16P-80～FBT20PBN-80
		適用号機					
区分	検査箇所	適用項目 ※測定条件、方法			単位	検査基準値	
原動機（モーター）	モーター	ブラシ寸法	ドライブモーター	基準値	mm	―	―
				許容限度	mm	―	―
			ポンプモーター	基準値	mm	―	―
				許容限度	mm	―	―
			パワーステモーター	基準値	mm	14.5/20	14.5/20 1.6t 20 1.75、2.0t
				許容限度	mm	8/9	8/9 1.6t 11 1.75、2.0t
		ブラシのバネ力基準値	ドライブモーター		N (kgf)	―	―
			ポンプモーター		N (kgf)	―	―
			パワステモーター		N (kgf)	6.1～7.5（0.63～0.77）	6.1～7.5（0.63～0.77）
	バッテリー	各電槽の電圧（充電後）			V	2以上	2以上
	電流制御装置	走行用モーターの最大電流値			A	―	―
		荷役用モーターの最大電流値			A	―	―
	充電装置	電圧検出リレーの作動電圧			V	58	58
	ヒューズ	走行主回路用			A	325	325
		荷役主回路用			A	325	325
		パワステ回路用			A	40	40
		充電器一次側			A	―	―
		充電器二次側			A	100	100
		制御（操作）回路用			A	10	10
		電装品回路用			A	10	10
走行装置	タイヤ空気圧	フロント	シングル		kPa (kgf/cm²)	900（9.0）	1000（10.0）1.6、1.75t 除く 2.0t
			ダブル		kPa (kgf/cm²)	―	―
		リヤ			kPa (kgf/cm²)	1000（10.0）	1000（10.0） 1.6t 850（8.5）1.75、2.0t
	ハブナットの締付けトルク	フロントハブナット			Nm (kgf-m)	216～264（22～27）	216～264（22～27）
		リヤハブナット			Nm (kgf-m)	89～108（9～11）	89～108（9～11）1.6t 216～264（22～27）1.75、2.0t
	リム合せボルト	フロント			Nm (kgf-m)	89～108（9～11）	―
		リヤ			Nm (kgf-m)	69～78（7～8）	69～78（7～8） 1.6t 89～108（9～11）1.75、2.0t

検　　査　　基　　準　　値			

適用範囲		最大荷重 t			0.9～1.5（TRINCA）	1.6～2.0（TRINCA）
		型式			FBT9P-80～FBT15P-80	FBT16P-80～FBT20PBN-80
		適用号機				
区分	検査箇所	適用項目 ※測定条件、方法		単位	検査基準値	
操縦装置	ハンドル	回転方向の遊び		mm	50～100	50～100
	かじ取り車輪	キャンバ		deg	－	－
		旋回半径		mm	1410 0.9～1.3t 1510 1.5t	1605 1.6t 1660 1.75t 1690 2.0t
	パワステアリング装置	リリーフセット圧		MPa (kg/cm²)	－	－
	チェーン及びスプロケット	駆動チェーンの張り		mm	(A) 7±2 (B) 10±2 (C) 4±2	(A) 7±2 (B) 15±2 (C) 4±2
制動装置	ブレーキペダル	ブレーキペダルの遊び		mm	5	5
		ペダルと床板とのすき間（踏込み時）		mm	77～87	77～87
		フートブレーキ制動能力	無負荷	m以下	5	5
			負荷	m以下	2.5	2.5
	駐車ブレーキ	レバー操作力		N(kgf)	140～160（14～16）	140～160（14～16）1.6、1.75t 150～170（15～17） 2.0t
		駐車ブレーキ制動能力	無負荷	停止勾配%	20	20
	ディスクブレーキ（乾式）	ディスク	基準厚さ	mm	（フリクション）2.6±0.1 （メイティング）2.0±0.1	（フリクション）2.6±0.1 （メイティング）2.0±0.1
			修正限度	mm	（フリクション）2.3 （メイティング）1.8	（フリクション）2.3 （メイティング）1.8
荷役装置	フォーク	厚さ	基準厚さ	mm	35	35 1.6、1.75t 40 2.0t
		摩耗	許容限度	mm	32	32 1.6t 32.5 1.75t 37 2.0t
		先端の開き	許容限度	mm	15	15
		先端の高さの差	許容限度	mm	10	10
	チェーン	長さ	基準値	mm/リンク数	317.5/20	317.5/20 1.6、1.75t 381/20 2.0t
		伸び	許容限度	%	2	2
油圧装置	自然降下	内マストの自然降下量		mm/分	50	50
	自然前傾	ティルトシリンダーロッドの伸び量		mm/分	15	15
	操作弁リリーフ圧	リフト		MPa (kgf/cm²)	13.7（140）	15.7（160） 1.6、1.75t 18.1（180） 2.0t
		ティルト		MPa (kgf/cm²)	13.7（140）	15.7（160） 1.6、1.75t 18.1（180） 2.0t
給油脂	給油脂および油の交換	油圧装置		月又は時間	12ヶ月 1200h	12ヶ月 1200h
		トランスミッション、ディファレンシャル、終減速、ステアリング		月又は時間	1ヶ月 200h	1ヶ月 200h
		ブレーキ		月又は時間	1ヶ月 200h	1ヶ月 200h

検　査　基　準　値			

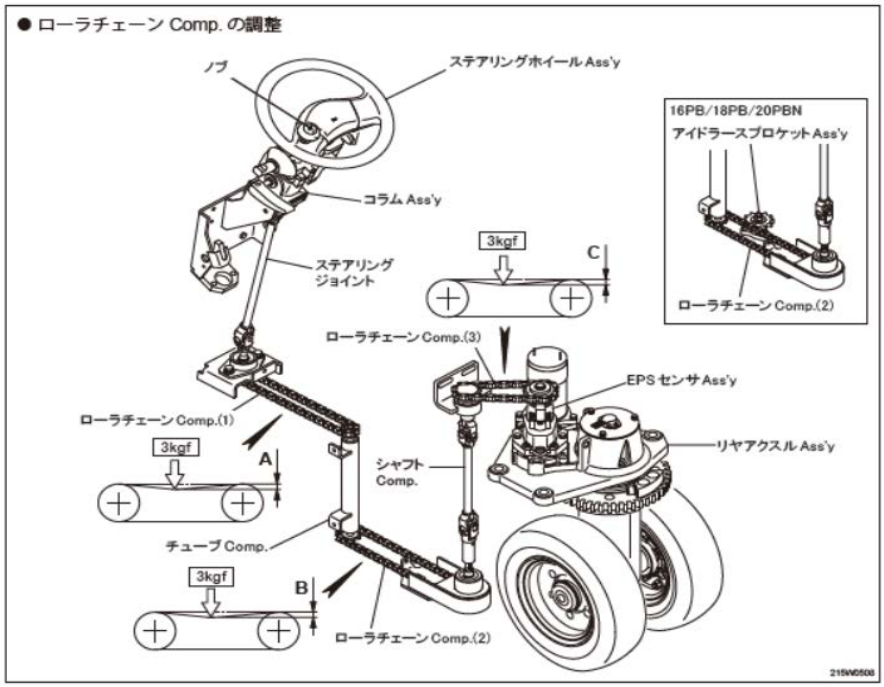
● ローラチェーン Comp. の調整
ノブ
ステアリングホイール Ass'y
16PB/18PB/20PBN
アイドラースプロケット Ass'y
コラム Ass'y
3kgf
C
ステアリング
ジョイント
ローラチェーン Comp.(2)
ローラチェーン Comp.(3)
EPS センサ Ass'y
ローラチェーン Comp.(1)
3kgf
A
シャフト
Comp.
リヤアクスル Ass'y
チューブ Comp.
3kgf
B
ローラチェーン Comp.(2)
21SW0508

適用範囲		最大荷重 t				1.5～1.75（防爆仕様）	2.0～3.0（防爆仕様）
		型式				FB15P-E70/FB18P-E70	FB20P-E70～FB30P-E70
		適用号機					
区分	検査箇所	適用項目 ※測定条件、方法			単位	検査基準値	
原動機（モーター）	モーター	ブラシ寸法	ドライブモーター	基準値	mm	―	―
				許容限度	mm	―	―
			ポンプモーター	基準値	mm	―	―
				許容限度	mm	―	―
			パワーステモーター	基準値	mm	22	22 2.0、2.5t 20 3.0t
				許容限度	mm	13	13 2.0、2.5t 11 3.0t
		ブラシのバネ力基準値	ドライブモーター		N (kgf)	―	―
			ポンプモーター		N (kgf)	―	―
			パワステモーター		N (kgf)	5.0～7.8（0.5～0.8）	5.0～7.8（0.5～0.8）
	バッテリー	各電槽の電圧（充電後）			V	2以上	2以上
	電流制御装置	走行用モーターの最大電流値			A	350～410	350～410 2.0、2.5t 310～370 3.0t
		荷役用モーターの最大電流値			A	180～230	210～260 2.0、2.5t 180～230 3.0t
	充電装置	電圧検出リレーの作動電圧			V	58	58 2.0、2.5t 72 3.0t
	ヒューズ	走行主回路用			A	325	325
		荷役主回路用			A	325	325
		パワステ回路用			A	―	―
		充電器一次側			A	―	―
		充電器二次側			A	80 (6.5kVA) 100 (8.1kVA)	80 (6.5kVA) 100 (8.1kVA/12kVA) 150 (16kVA)
		制御（操作）回路用			A	10	10
		電装品回路用			A	10	10
走行装置	タイヤ空気圧	フロント	シングル		kPa (kgf/cm²)	900（9.0）	900（9.0）
			ダブル		kPa (kgf/cm²)	―	―
		リヤ			kPa (kgf/cm²)	800（8.0）	900（9.0） 2.0、2.5t 700（7.0） 3.0t
	ハブナットの締付けトルク	フロントハブナット			Nm (kgf-m)	216～264（22～27）	315～385（32～39）
		リヤハブナット			Nm (kgf-m)	79～98（8～10）	89～108（9～11）
		ドライブシャフト取付ボルト			Nm (kgf-m)	―	―
	リム合せボルト	フロント			Nm (kgf-m)	―	―
		リヤ			Nm (kgf-m)	69～78（7～8）	69～78（7～8）3.0tのみ
走行装置	リヤアクスル	センターピン		基準値	mm	50	50
				許容限度	mm	49.984	49.984
		センターピンブシュ		許容限度	mm	50.2	50.2
		スラストすき間		許容限度	mm	0.5	0.5

検　　査　　基　　準　　値			

適用範囲						
		最大荷重 t			1.5～1.75（防爆仕様）	2.0～3.0（防爆仕様）
		型式			FB15P-E70/FB18P-E70	FB20P-E70～FB30P-E70
		適用号機				
区分	検査箇所	適用項目 ※測定条件、方法		単位	検査基準値	
操縦装置	ハンドル	回転方向の遊び		mm	50～100	50～100
	かじ取り車輪	キャンバ		deg	1	1
		旋回半径		mm	1845 1.5t 1890 1.75t	2080 2.0t 2130 2.5t 2385 3.0t
	パワステアリング装置	リリーフセット圧		MPa (kg/cm²)	—	—
制動装置	ブレーキペダル	ブレーキペダルの遊び		mm	5	5
		ペダルと床板とのすき間（踏込み時）		mm	—	—
		フートブレーキ制動能力	無負荷	m以下	5	5
			負荷	m以下	2.5	2.5
	駐車ブレーキ	レバー操作力		N(kgf)	170～190（17～19）	170～190（17～19）
		駐車ブレーキ制動能力	無負荷	停止勾配%	20	20
	ブレーキドラム	ドラムとライニングのすき間		mm	—	—
		ブレーキドラム	基準内径	mm	254	279.4 2.0、2.5t 310 3.0t
			修正限度	mm	256	281.4 2.0、2.5t 312 3.0t
		ブレーキライニング	基準厚さ	mm	3.9	5.1 2.0、2.5t 5.67 3.0t
			許容限度	mm	1.5	1.5
		バックプレートの締付けトルク		Nm (kgf-m)	176～235（18～24）	157～206（16～21）
荷役装置	フォーク	厚さ	基準厚さ	mm	35	40 2.0、2.5t 44 3.0t
		摩耗	許容限度	mm	32	37 2.0、2.5t 41 3.0t
		先端の開き	許容限度	mm	15	15
		先端の高さの差	許容限度	mm	10	10
	チェーン	長さ	基準値	mm/リンク数	317.5/20	381/20
		伸び	許容限度	%	2	2
油圧装置	自然降下	内マストの自然降下量		mm/分	50/10	50/10
	自然前傾	ティルトシリンダーロッドの伸び量		mm/分	15/5	15/5
	操作弁リリーフ圧	リフト		MPa (kgf/cm²)	13.7（140） 1.5t 15.7（160） 1.75t	15.7（160） 2.0t 17.2（175） 2.5、3.0t
		ティルト		MPa (kgf/cm²)		
給油脂	給油脂および油の交換	油圧装置		月又は時間	6ヶ月 1200h	6ヶ月 1200h
		トランスミッション、ディファレンシャル、終減速、ステアリング		月又は時間	6ヶ月 1200h	6ヶ月 1200h
		ブレーキ		月又は時間	6ヶ月 1200h	6ヶ月 1200h

検　査　基　準　値			

適用範囲		最大荷重 t				0.9～1.2	1.0～1.75
		型式				FBR9N-85～FBR12N-85	FBR10-85～FBR18-85
		適用号機					
区分	検査箇所	適用項目 ※測定条件、方法			単位	検査基準値	
原動機（モーター）	モーター	ブラシ寸法	ドライブモーター	基準値	mm	－	－
				許容限度	mm	－	－
			ポンプモーター	基準値	mm	－	－
				許容限度	mm	－	－
			パワーステモーター	基準値	mm	20	14.5
				許容限度	mm	9	8
		ブラシのバネ力基準値	ドライブモーター		N (kgf)	－	－
			ポンプモーター		N (kgf)	－	－
			パワーステモーター		N (kgf)	6.1～735（0.63～0.77）	6.1～7.35（0.63～0.77）
	バッテリー	各電槽の電圧（充電後）			V	2以上	2以上
	電流制御装置	走行用モーター最大電流値			A	320～420	180～280
		荷役用モーター最大電流値			A	250～300	200～300
	充電装置	電圧検出リレーの作動電圧			V	28	58
	ヒューズ	走行･荷役主回路用			A	325	325
		荷役主回路用			A	－	－
		パワステ回路用			A	40	40
		充電器一次側			A	－	－
		充電器二次側			A	100	100
		制御（操作）回路用			A	10	10
		電装品回路用			A	10	10
走行装置	クリップボルト ハブボルト ハブナット の締付けトルク	フロント	ロード		Nm (kgf-m)	100～110（10.2～11.2）	100～110（10.2～11.2）
		リヤ	ドライブ		Nm (kgf-m)	90～100（9.2～10.2）	90～100（9.2～10.2）
			キャスタ		Nm (kgf-m)	55（5.7）	55（5.7）
操縦装置	ハンドル	回転方向の遊び			mm	30	30
	かじ取り車輪	旋回半径			mm	1275 0.9t 1350 1.0t 1455 1.2t	1340 FBR10 1455 FBR12 1510 FBRA12 1520 FBR14 1580 FBRA14/FBR15 1760 FBRA15 1640 FBR16 1760 FBR18 1810 FBRA18
	パワステアリング装置	リリーフセット圧			MPa (kg/cm²)	－	－

2.0～3.0	3.5～4.0	1.0～1.75	2.0～2.5
FBR20-85～FBR30-85	FBR35-85/FBR40-85	FBR010-85～FBR018-85	FBR020-85/FBR025-85
検　査　基　準　値			
14.5	22	14.5	14.5
8	13	8	8
6.1～7.35（0.63～0.77）	5～8（0.5～0.8）	6.1～7.35（0.63～0.77）	6.1～7.35（0.63～0.77）
2以上	2以上	2以上	2以上
200～300	260～360	180～280	200～300
200～300　2.0t 230～330 2.5、3.0t	230～330	200～300	200～300 2.0t 230～330 2.5t
58	58	58	58
325	325	325	325
—	—	—	—
40	40	100	100
—	—	—	—
100	100	100	100
10	10	10	10
10	10	10	10
100～110（10.2～11.2）	100～110（10.2～11.2）	100～110（10.2～11.2）	100～110（10.2～11.2）
90～100（9.2～10.2）	90～100（9.2～10.2）	90～100（9.2～10.2）	90～100（9.2～10.2）
55（5.7）	55（5.7）	55（5.7）	55（5.7）
30	30	30	30
1785　FBR20 1955　FBRA20/FBR25 2020　FBRA25 2050　FBR30 2550　FBRA30	2300　FBR35 2495　FBR40	1340　FBR010 1455　FBR012 1510　FBR0A12 1520　FBR014 1580　FBR0A14/FBR015 1760　FBR0A15/FBR018 1810　FBR0A18	1785　FBR020 1955　FBR0A20/FBR025 2020　FBR0A25
—	—	—	—

適用範囲		最大荷重 t			0.9～1.2	1.0～1.75
		型式			FBR9N-85～FBR12N-85	FBR10-85～FBR18-85
		適用号機				
区分	検査箇所	適用項目 ※測定条件、方法		単位	検査基準値	
制動装置	ブレーキペダル	ブレーキペダルの遊び		mm	―	―
		ブレーキペダル高さ		mm	70～75	70～75
		フートブレーキ制動能力	無負荷	m以下	5	5
			負荷	m以下	2.5	2.5
	駐車ブレーキ	レバー操作力		N (kgf)	―	―
		駐車ブレーキ制動能力	無負荷	停止勾配%	20	20
	ディスクブレーキ	カムとアジャストスクリュウのすき間		mm	0	0
		パッドとディスクホイールのすき間		mm	―	―
		スプリング取付け長さ		mm	139	139 1.0～1.2t 131 1.4～1.75t
		ブレーキパッド	基準厚さ	mm	9	9
			許容限度	mm	4	4
荷役装置	フォーク	厚さ	基準厚さ	mm	35	35 1.0～1.5t 38 1.6、1.75t
		摩耗	許容限度	mm	32	32 1.0～1.5t 35 1.6、1.75t
		先端の開き	許容限度	mm	15	15
		先端の高さの差	許容限度	mm	10	10
	チェーン	長さ	基準値	mm/リンク数	317.5/20	317.5/20
		伸び	許容限度	%	2	2
油圧装置	自然降下	内マストの自然降下量		mm/分	40/10 0.9t 45/10 1.0、1.2t	45/10 1.0、1.2t 50/10 1.4、1.5t 55/10 1.6、1.75t
	自然前傾	ティルトシリンダーロッドの縮み量		mm/分	15/5	15/5
	操作弁リリーフ圧	リフト		MPa (kgf/cm²)	12.3 (120)	12.3 (120) 1.0、1.2t 14.7 (145) 1.4、1.5t 17.2 (175) 1.6、1.75t
		ティルト		MPa (kgf/cm²)		
給油脂	給油脂および油の交換	油圧装置		月又は時間	6ヶ月 1200h	6ヶ月 1200h
		トランスミッション、ディファレンシャル、終減速、ステアリング		月又は時間	6ヶ月 1200h	6ヶ月 1200h

2.0～3.0	3.5、4.0	1.0～1.75	2.0、2.5
FBR20-85～FBR30-85	FBR35-85/FBR40-85	FBR010-85～FBR018-85	FBR020-85/FBR025-85
検　査　基　準　値			
―	―	―	―
70～75	70～75	61.5	61.5
5	5	5	5
2.5	2.5	2.5	2.5
―	―	―	―
20	20	20	20
0	0	―	―
―	―	―	―
117	107	―	―
9	9	―	―
4	4	―	―
40　2.0、2.5t 44　3.0t	50	35　1.0～1.5t 38　1.75t	40
37　2.0、2.5t 41　3.0t	47	32　1.0～1.5t 35　1.75t	37
15	15	15	15
10	10	10	10
381/20	508/20	317.5/20	381/20
2	2	2	2
50/10 2.0、3.0t 55/10 2.5t	35/10	45/10 1.0、1.2t 50/10 1.4、1.5t 55/10 1.75t	50/10 2.0t 55/10 2.5t
15/5	15/5	15/5	15/5
15.7（160）　2.0t 17.2（175）　2.5、3.0t	17.2（175）	12.3（120）　1.0、1.2t 14.7（145）　1.4、1.5t 17.2（175）　1.75t	15.7（160）　2.0t 17.2（175）　2.5t
6ヶ月　1200h	6ヶ月　1200h	6ヶ月　1200h	6ヶ月　1200h
6ヶ月　1200h	6ヶ月　1200h	6ヶ月　1200h	6ヶ月　1200h

適用範囲		最大荷重 t				1.0～1.75（防爆仕様）	2.0～3.0（防爆仕様）
		型式				FBR10-E80～FBR18-E80	FBR20-E80～FBR30-E80
		適用号機					
区分	検査箇所	適用項目 ※測定条件、方法			単位	検査基準値	
原動機（モーター）	モーター	ブラシ寸法	ドライブモーター	基準値	mm	－	－
				許容限度	mm	－	－
			ポンプモーター	基準値	mm	－	－
				許容限度	mm	－	－
			パワーステモーター	基準値	mm	14.5	14.5
				許容限度	mm	8	8
		ブラシのバネ力基準値	ドライブモーター		N (kgf)	－	－
			ポンプモーター		N (kgf)	－	－
			パワステモーター		N (kgf)	5～8（0.5～0.8）	5～8（0.5～0.8）
	バッテリー	各電槽の電圧（充電後）			V	2以上	2以上
	電流制御装置	走行用モーター最大電流値			A	160～260 1.0～1.5 200～300 1.75t	200～300
		荷役用モーター最大電流値			A	160～260 1.0～1.5 200～300 1.75t	200～300
	充電装置	電圧検出リレーの作動電圧			V	58	58
	ヒューズ	走行・荷役主回路用			A	325	325
		荷役主回路用			A	－	－
		パワステ回路用			A	－	－
		充電器一次側			A	－	－
		充電器二次側			A	－	－
		制御（操作）回路用			A	10	10
		電装品回路用			A	10	10
走行装置	クリップボルト ハブボルト ハブナット の締付けトルク	フロント		ロード	Nm (kgf-m)	100～110（10.2～11.2）	100～110（10.2～11.2）
		リヤ		ドライブ	Nm (kgf-m)	90～100（9.2～10.2）	90～100（9.2～10.2）
				キャスタ	Nm (kgf-m)	55（5.7）	55（5.7）
操縦装置	ハンドル	回転方向の遊び			mm	30	30
	かじ取り車輪	旋回半径			mm	1340 FBR10 1455 FBR12 1510 FBRA12 1520 FBR14 1580 FBRA14/FBR15 1760 FBRA15/FBR18 1810 FBRA18	1785 FBR20 1955 FBRA20/FBR25 2020 FBRA25 2050 FBR30 2550 FBRA30
	パワステアリング装置	リリーフセット圧			MPa (kg/cm²)	－	－

検　査　基　準　値			

適用範囲		最大荷重 t			1.0～1.75（防爆仕様）	2.0～3.0（防爆仕様）
		型式			FBR10-E80～FBR18-E80	FBR20-E80～FBR30-E80
		適用号機				
区分	検査箇所	適用項目 ※測定条件、方法		単位	検査基準値	
制動装置	ブレーキペダル	ブレーキペダルの遊び		mm	―	
		ブレーキペダル高さ		mm	70～75	
		フートブレーキ制動能力	無負荷	m以下	5	5
			負荷	m以下	2.5	2.5
	駐車ブレーキ	レバー操作力		N (kgf)	―	―
		駐車ブレーキ制動能力	無負荷	停止勾配%	20	20
	ディスクブレーキ	カムとアジャストスクリュウのすき間		mm	0	0
		パッドとディスクホイールのすき間		mm	―	―
		スプリング取付け長さ		mm	139 1.0～1.2t 131 1.4～1.75t	117
		ブレーキパッド	基準厚さ	mm	9	9
			許容限度	mm	4	4
荷役装置	フォーク	厚さ	基準厚さ	mm	35 1.0～1.5t 38 1.75t	40 2.0、2.5t 44 3.0t
		摩耗	許容限度	mm	32 1.0～1.5t 35 1.75t	37 2.0、2.5t 41 3.0t
		先端の開き	許容限度	mm	15	15
		先端の高さの差	許容限度	mm	10	10
	チェーン	長さ	基準値	mm/リンク数	317.5/20	381/20
		伸び	許容限度	%	2	2
油圧装置	自然降下	内マストの自然降下量		mm/分	45/10 1.0、1.2t 50/10 1.4、1.5t 55/10 1.75t	50/10 2.0、3.0t 55/10 2.5t
	自然前傾	ティルトシリンダーロッドの縮み量		mm/分	15/5	15/5
	操作弁リリーフ圧	リフト		MPa (kgf/cm²)	12.3（120） 1.0、1.2t 14.7（145） 1.4、1.5t 17.2（175） 1.75t	15.7（160） 2.0t 17.2（175） 2.5、3.0t
		ティルト		MPa (kgf/cm²)		
給油脂	給油脂および油の交換	油圧装置		月又は時間	6ヶ月 1200h	6ヶ月 1200h
		トランスミッション、ディファレンシャル、終減速、ステアリング		月又は時間	6ヶ月 1200h	6ヶ月 1200h

検　査　基　準　値			

適用範囲							
		最大荷重 t				0.7～1.5 (PICKER ACE)	1.0～1.5(RACK FORK)
		型式				RBC7-70～RB15-70	RFTL10-80～RFTL15-80
		適用号機					
区分	検査箇所	適用項目 ※測定条件、方法			単位	検査基準値	
原動機（モーター）	モーター	ブラシ寸法	ドライブモーター	基準値	mm	―	―
				許容限度	mm	―	―
			ポンプモーター	基準値	mm	―	―
				許容限度	mm	―	―
			パワーステモーター	基準値	mm	14.5 RB10/15 20 FBC7/9/10	14.5
				許容限度	mm	8 RB10/15 9 FBC7/9/10	8
		ブラシのバネ力基準値	ドライブモーター		N (kgf)	―	―
			ポンプモーター		N (kgf)	―	―
			パワステモーター		N (kgf)	5～8 (0.5～0.8)	6.1～7.35 (0.63～0.77)
	バッテリー	各電槽の電圧（充電後）			V	2以上	2以上
	電流制御装置	走行用モーター最大電流値			A	―	200～300
		荷役用モーター最大電流値			A	―	200～300
	充電装置	電圧検出リレーの作動電圧			V	28.8 (24V バッテリー) 58 (48V バッテリー)	58
	ヒューズ	走行･荷役主回路用			A	325	325
		荷役主回路用			A	―	―
		パワステ回路用			A	―	40
		充電器一次側			A	―	―
		充電器二次側			A	100	100
		制御（操作）回路用			A	―	10
		電装品回路用			A	10	10
走行装置	クリップボルト ハブボルト ハブナット の締付けトルク	フロント	ロード		Nm (kgf-m)	―	―
		リヤ	ドライブ		Nm (kgf-m)	90～100 (9～10)	90～100 (9～10)
			キャスタ		Nm (kgf-m)	―	55 (5.7)
操縦装置	ハンドル	回転方向の遊び			mm	―	30
	かじ取り車輪	旋回半径			mm	1210 RBC7/9 1240 RBC10 1420 RB10 1520 RB15	1770 RFTL10/10T/12/12T 1920 上記以外
	パワステアリング装置	リリーフセット圧			MPa (kg/cm²)	―	―

0.7～1.0（コーターリフト）			
FBD7/9/10-70、SBW7/9-70			
検　　査　　基　　準　　値			
－			
－			
22			
11			
14.5			
8			
－			
－			
6.86（0.7）			
2以上			
－			
－			
28.8			
275			
－			
－			
－			
－			
－			
10			
－			
90～100（9～10）			
－			
－			
1185　FBD7 1385　FBD9 1480 FBD10 1430　SBW7 1500　SBW9			
－			

適用範囲		最大荷重 t			0.7～1.5	1.0～1.5(RACK FORK)
		型式			RBC7-70～RB15-70	RFTL10-80～RFTL15-80
		適用号機				
区分	検査箇所	適用項目 ※測定条件、方法		単位	検査基準値	
制動装置	ブレーキペダル	ブレーキペダルの遊び		mm	―	―
		ブレーキペダル高さ		mm	―	70～75
		フートブレーキ制動能力	無負荷	m以下	5	5
			負荷	m以下	2.5	2.5
	駐車ブレーキ	レバー操作力		N (kgf)	―	―
		駐車ブレーキ制動能力	無負荷	停止勾配%	20	20
	ディスクブレーキ	カムとアジャストスクリュウのすき間		mm	―	0
		パッドとディスクホイールのすき間		mm	―	―
		スプリング取付け長さ		mm	―	121 RFTL10 117 RFTL12 114 RFTL15/10A/12A 110 RFTL15A
		ブレーキパッド	基準厚さ	mm	―	9
			許容限度	mm	―	4
荷役装置	フォーク	厚さ	基準厚さ	mm	35 0.7～1.0t 40 1.5t	35
		摩耗	許容限度	mm	32 0.7～1.0t 37 1.5t	32
		先端の開き	許容限度	mm	15	15
		先端の高さの差	許容限度	mm	10	10
	チェーン	長さ	基準値	mm/リンク数	381/20	317.5/20
		伸び	許容限度	%	2	2
油圧装置	自然降下	内マストの自然降下量		mm/分	20/5	50/10
	自然前傾	ティルトシリンダーロッドの縮み量		mm/分	―	―
	操作弁リリーフ圧	リフト		MPa (kgf/cm²)	13.7 (140) RB10/15 15.7 (160) RBC7/9/10	13.7 (140)
		ティルト		MPa (kgf/cm²)	―	―
給油脂	給油脂および油の交換	油圧装置		月又は時間	6ヶ月 1200h	6ヶ月 1200h
		トランスミッション、ディファレンシャル、終減速、ステアリング		月又は時間	6ヶ月 1200h	6ヶ月 1200h

0.7～1.0（コーターリフト）			
FBD7/9/10-70、SBW7/9-70			
検　　査　　基　　準　　値			
―			
―			
5			
2.5			
―			
20			
―			
―			
―			
―			
―			
30 FBD7/9 35 FBD10			
27 FBD7/9 32 FBD10			
15			
10			
317.5/20			
2			
120/10			
15/5			
15.7（160）			
15.7（160）			
6ヶ月　1200h			
6ヶ月　1200h			

フォークリフト検査・整備基準値表

平成 3 年 7 月	初版発行
平成 9 年 1 月	改訂Ａ版発行
平成 13 年 3 月	改訂Ｂ版発行
平成 19 年 10 月	改訂Ｃ版発行
平成 22 年 3 月	改訂Ｄ版発行
平成 28 年 3 月	改訂Ｅ版発行
平成 29 年 2 月	改訂Ｆ版発行
令和 2 年 3 月	改訂Ｇ版発行

発行　公益社団法人 建設荷役車両安全技術協会
〒101-0051
東京都千代田区神田神保町３丁目７番１号
（ニュー九段ビル９階）
電 話　０３－３２２１－３６６１
ＦＡＸ　０３－３２２１－３６６５
ＵＲＬ　http://www.sacl.or.jp

© 公益社団法人　建設荷役車両安全技術協会